1. Код

AH-A10VSO18DR/31R-PPA12N00

AH-A10VSO	Серия
18	Типоразмер
DR	Регулятор давления
R	Направление вращения вала: по часовой стрелке
P	Тип уплотнения: нитрилкаучук NBR
P	Исполнение вала: цилиндрический вал Ø18, шпонка 6x6x25
A	Тип фланца: Ø80 по ISO 2-отверстия Ø11
12	Присоединения: всасывание S- SAE 1’’; нагнетание B- SAE ¾”; дренаж L- M16x1.5
N00	Без сквозного вала, для присоединения дополнительных насосов

2. Технические характеристики:

Типоразмер		**18**
Рабочий объем	см^3/об	18
Давление, бар	ном.	280
	макс.	350
Крутящий момент, Нм	при 100 бар	30
	при 280 бар	80
Максимальная мощность (при 280 бар)	кВт	30
Номинальная мощность (при 1500 об/мин)	кВт	12.6
Максимальная скорость вращения	об/мин	3900
Максимальный расход	л/мин	59
Номинальный расход (при 1500 об/мин)	л/мин	27
Вес	кг	12

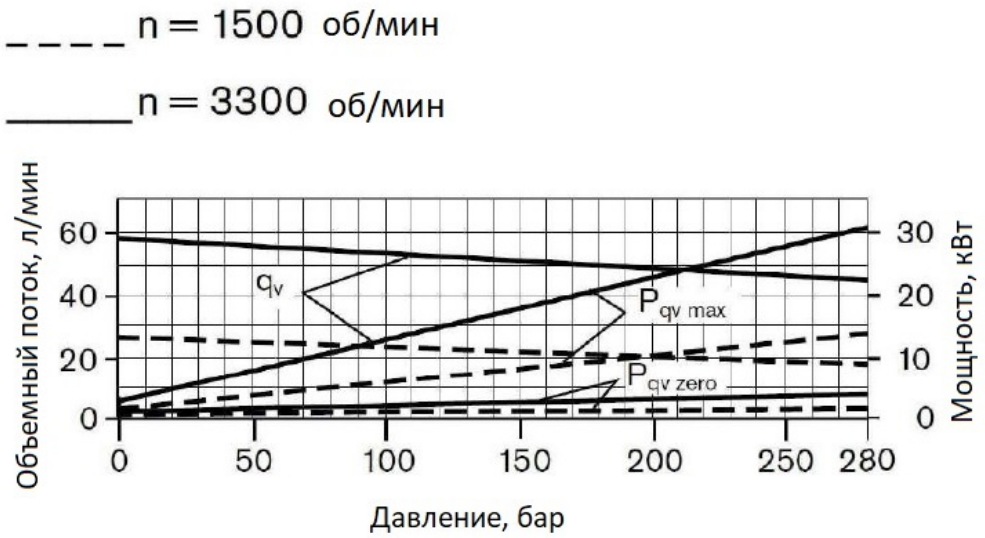

3. Габаритные и присоединительные размеры:

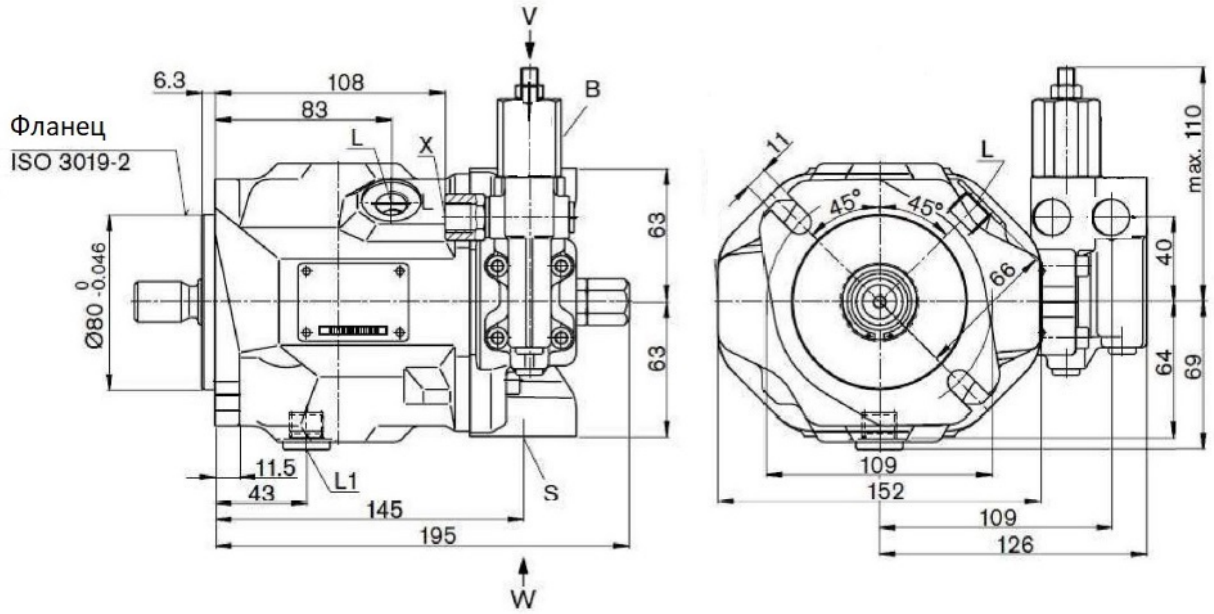

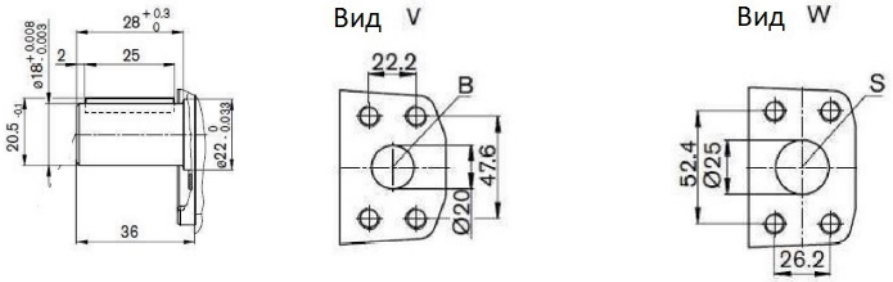

Гидравлическая схема регулятора DR

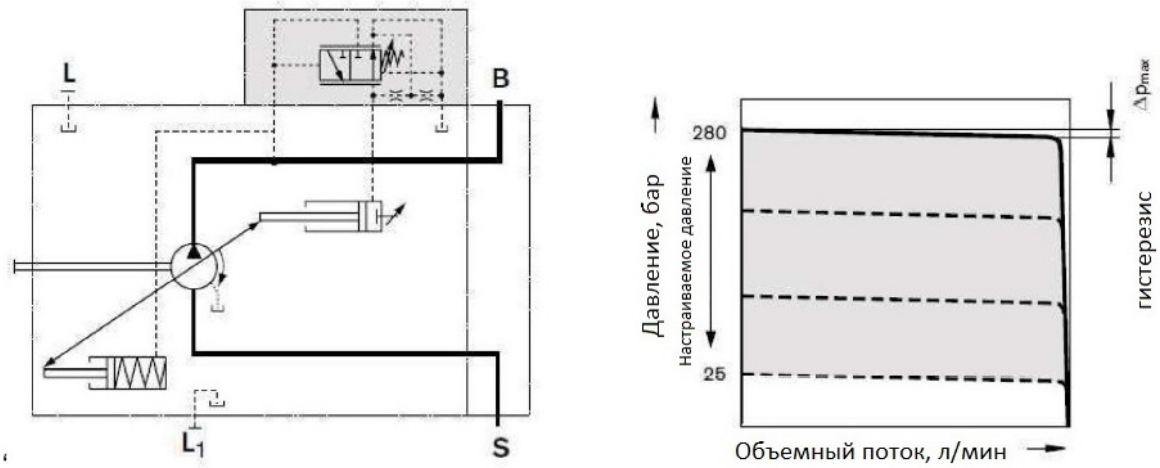

B – гидропорт нагнетание: фланец SAE J518 - ¾”, резьба - M10x1.5

S – гидропорт всасывание: фланец SAE J518 - 1”, резьба - M10x1.5

L/L1 – гидропорт дренажа: M16x1.5