1. Код

L-ZDR-6-DP-1-210-Y-M

L	Серия
Z	Модульный клапан
DR	Модель
6	Типоразмер
DP	Расположение клапана: канал «P»
1	Тип регулятора: ручной вентиль
210	Максимальное настраиваемое давление
Y	Внутренняя управляющая линия; внешняя дренажная линия;
M	Без обратного клапана

2. Технические характеристики:

Типоразмер		**6**
Максимальное давления	бар	315
Обратное давление	бар	60
Максимальный расход	л/мин	30
Температура рабочей жидкости	°C	От -20 до +80
Вязкость	мм^2/с	10 - 500
Вес	кг	1.3
Чистота рабочей жидкости	По NAS1638 класс 9 и по ISO4406 класс 20/18/15	

3. Схематическое обозначение:

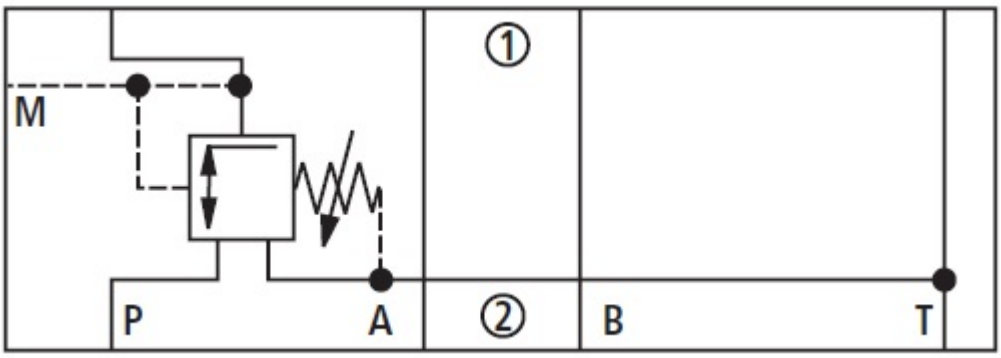
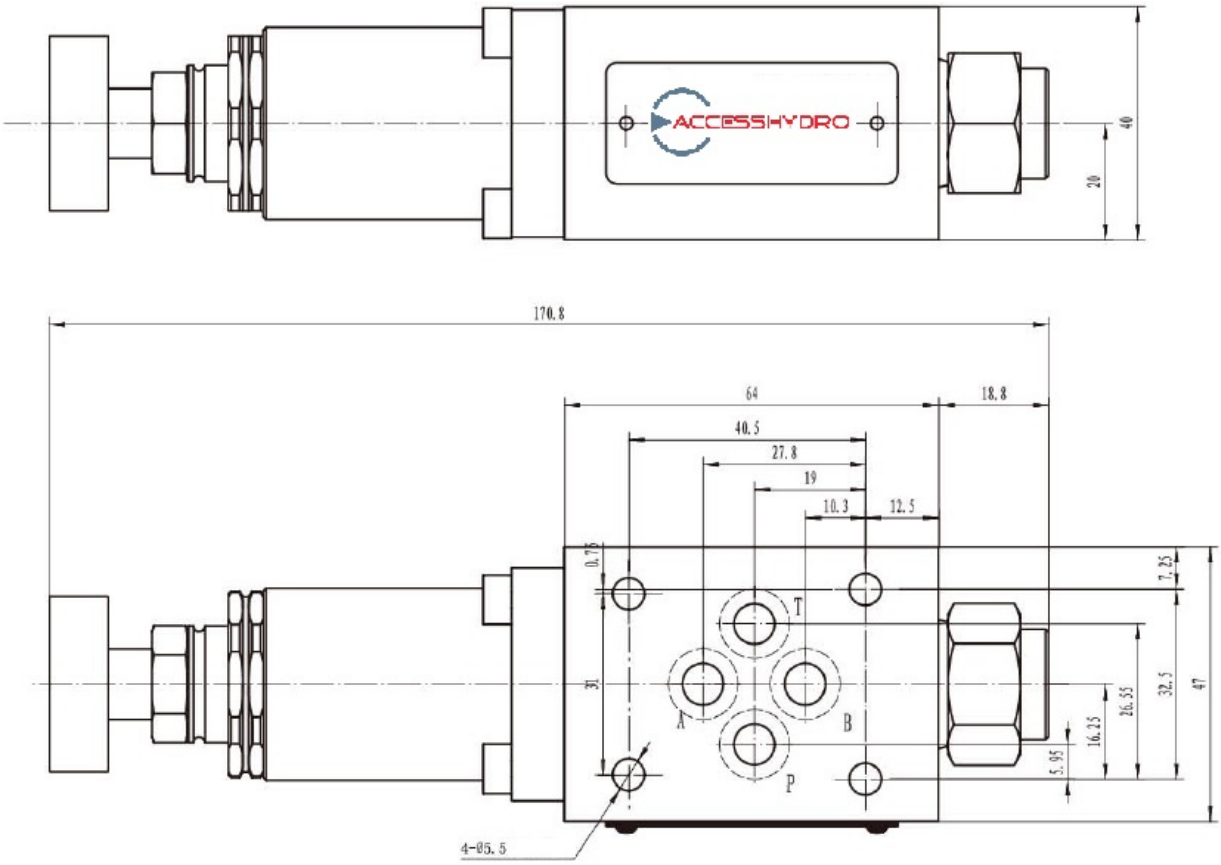
4. Габаритные и присоединительные размеры: