1. Код

A-T67DC-B20-B14-1R-03-F1-00

AT67DC	Серия
B20	Код секции (типоразмер) P1 – первая от вала
B14	Код секции (типоразмер) P2 – вторая от вала
1	Исполнение вала: цилиндрический вал Ø31.750/31.700 мм, шпонка 7.94x7.89
R	Вращение вала по часовой стрелки
03	Расположение входа/выхода: Выходы №1 и №2 повернуты на 90˚ по ЧС от входа
F	Номер проекта
1	Тип уплотнения: нитрилкаучук (NBR)
00	Код гидравлического фланца: P1: 1-1/4’’; P2: 1’’; S: 3’’

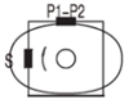

2. Технические характеристики:

Код секции (типоразмер)		B20	B14
Рабочий объем	См³/об	66.0	46.0
Максимальное давление	бар	250	280
Минимальная скорость вращения	Об/мин	600	600
Максимальная скорость вращения	Об/мин	2500	2500
Максимальный расход	л/мин	103.8	73.7
Потребляемая мощность	кВт	91.1	
Вес	кг	36.6	

Серия	Рабочий объем, см3/об	Скорость, об/мин	Объемный поток, л/мин						Потребляемая мощность, кВт					
			P=0 МПа	P=7 МПа	P=14 МПа	P=21 МПа	P=24 МПа	P=28 МПа	P=0 МПа	P=7 МПа	P=14 МПа	P=21 МПа	P=24 МПа	P=28 МПа
B14	46.0	1000	46.0	43.5	41.0	38.5	38.0	36.9	1.3	6.3	11.9	17.5	19.9	23.1
		1200	55.2	52.7	50.2	47.7	47.2	46.1	1.5	7.6	14.2	20.9	23.8	27.6
		1500	69.0	66.5	64.0	61.5	61.0	59.9	1.9	9.4	17.7	26.1	29.6	34.3
		1800	82.8	80.3	77.8	75.3	74.8	73.7	2.5	11.4	21.2	31.1	35.4	41.0
B20	66.0	1000	66.0	62.0	57.0	53.0	51.0	---	1.8	8.9	16.8	24.7	28.1	---
		1200	79.2	75.2	70.2	66.2	64.2	---	2.1	10.6	20.1	29.6	33.6	---
		1500	99.0	95.0	90.0	86.0	84.0	---	2.7	13.2	24.9	36.7	41.7	---
		1800	118.8	114.8	109.8	105.8	103.8	---	3.3	16.0	30.1	44.1	50.1	---
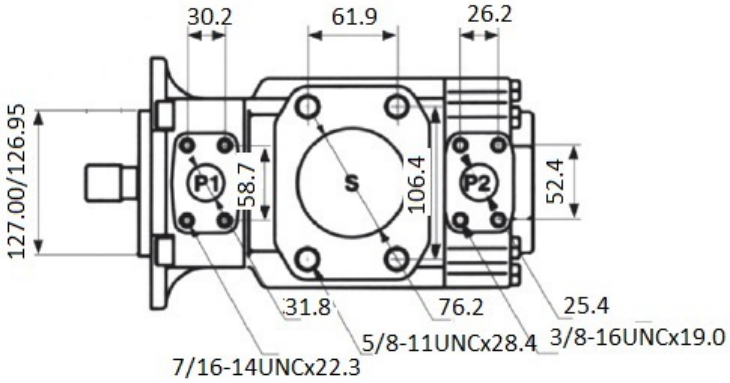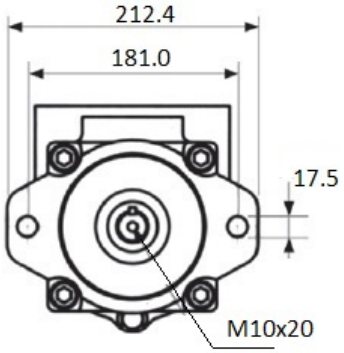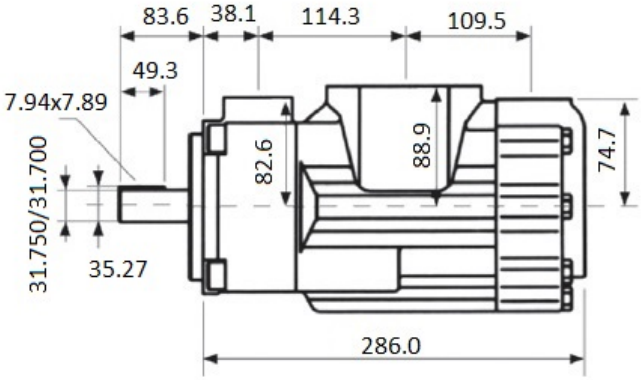
3. Габаритные и присоединительные размеры: