1. Код

AHA2FO56/61R-PAB05

AHA2FO	Серия
56	Типоразмер
R	Вращение вала по часовой стрелке
P	Тип уплотнения: нитрил-каучук (NBR)
A	Тип вала: шлицевой вал по DIN5840
B	Монтажный фланец: 4 – отверстия по ISO 3019-2
05	Гидропорты: B(A) и S фланец по SAE J518; T и R резьба по DIN3852

2. Технические характеристики:

типоразмер		**56**
Рабочий объем	См^3/об	56.1
Давление, бар	Ном.	400
	Макс.	450
Крутящий момент, Нм	ΔP=350 бар	312
	ΔP=400 бар	356
Максимальная мощность, кВт	ΔP=400 бар	75
Максимальная скорость вращения	Об/мин	3750
Максимальный расход	л/мин	112
Вес	кг	18
Температура рабочей жидкости	°C	-40 ÷ +90
Вязкость	мм^2/с	5 - 1600
Чистота рабочей жидкости	По ISO4406 класс 20/18/15	

3. Габаритные и присоединительные размеры:

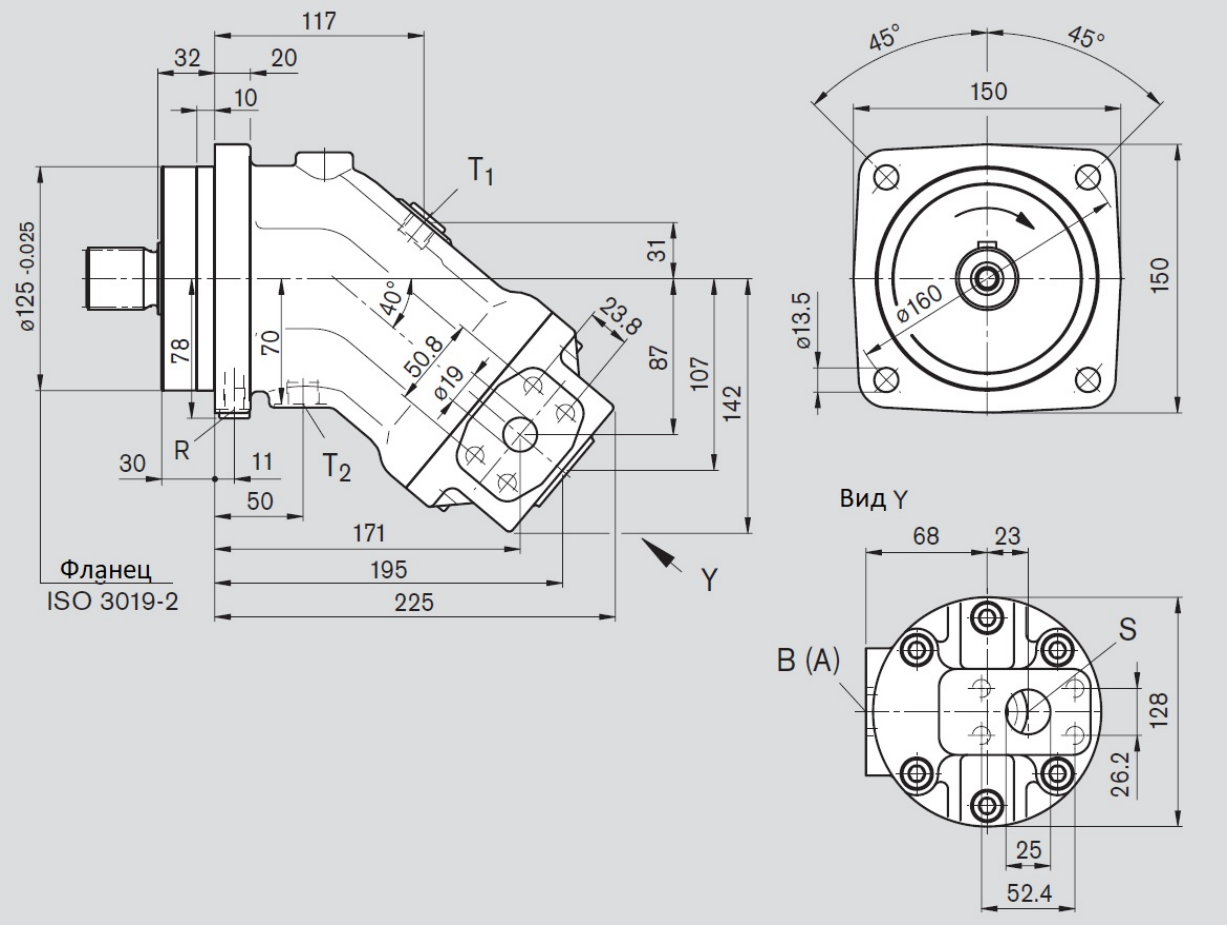

4. Исполнение вала:

A: шлицевой вал W35x2x30x16x9g

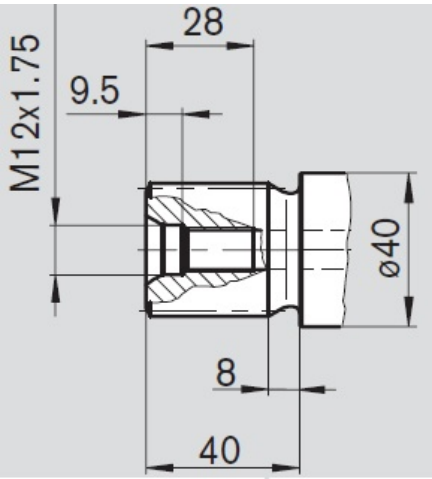

Название гидропорта	Обозначение гидропорта	Размеры гидропорта
Нагнетание	B(A)	¾'' SAE J518
Всасывание	S	1'' SAE J518
Дренаж	T	M18x1.5 глубина 14 мм
Травление воздуха	R	M12x1.5 глубина 12 мм