1. Код

3520AV38A14-1CC22R

3520AV	Серия
38	Код секции (типоразмер) P1 – первая от вала
A	Тип фланца: овал Ø181; 2 – отверстия Ø17.5
14	Код секции (типоразмер) P2 – вторая от вала
1	Исполнение вала: цилиндрический вал Ø31.75/31.70 мм, шпонка 7.94x38.1
CC	Расположение входа/выхода: выход №1 на одной линии с входом, выход №2 повернут на 45° против ЧС от входа
R	Вращение вала по часовой стрелки

2. Технические характеристики:

Код секции (типоразмер)		38	14
Рабочий объем	См³/об	121	45
Максимальное давления	бар	172	172
Минимальная скорость вращения	Об/мин	600	600
Максимальная скорость вращения	Об/мин	1800	1800
Максимальный расход	л/мин	190	80
Потребляемая мощность	кВт	100	
Вес	кг	33.0	

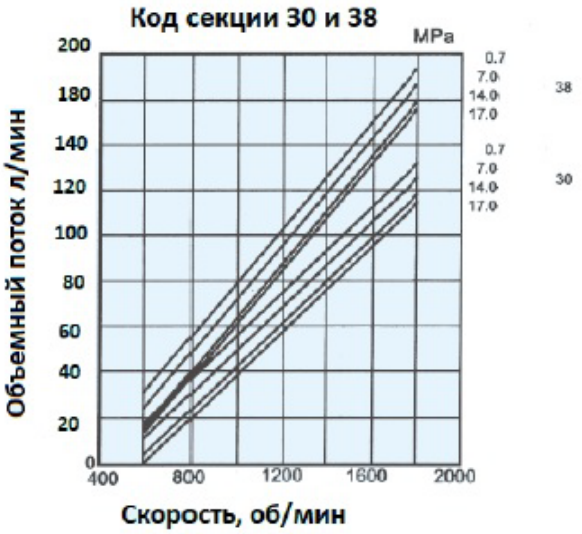

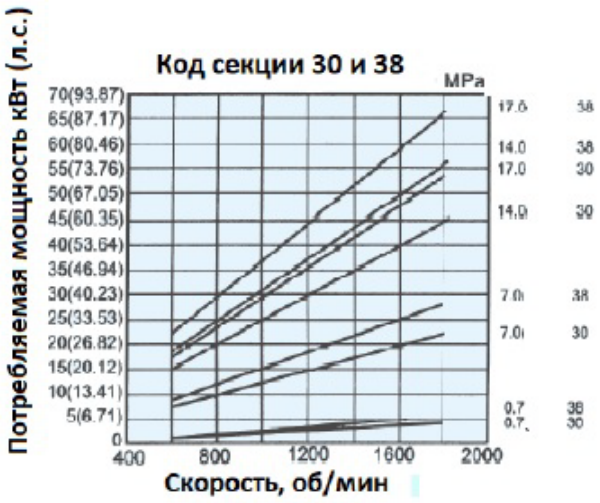

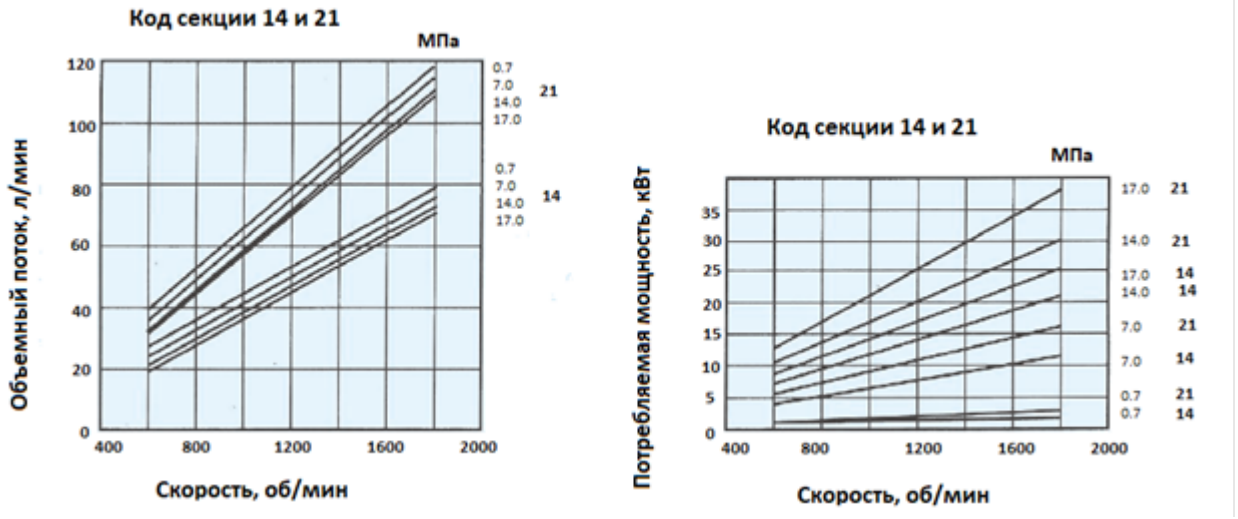

3. Габаритные и присоединительные размеры:

A: овал Ø181; 2 – отверстия Ø17.5

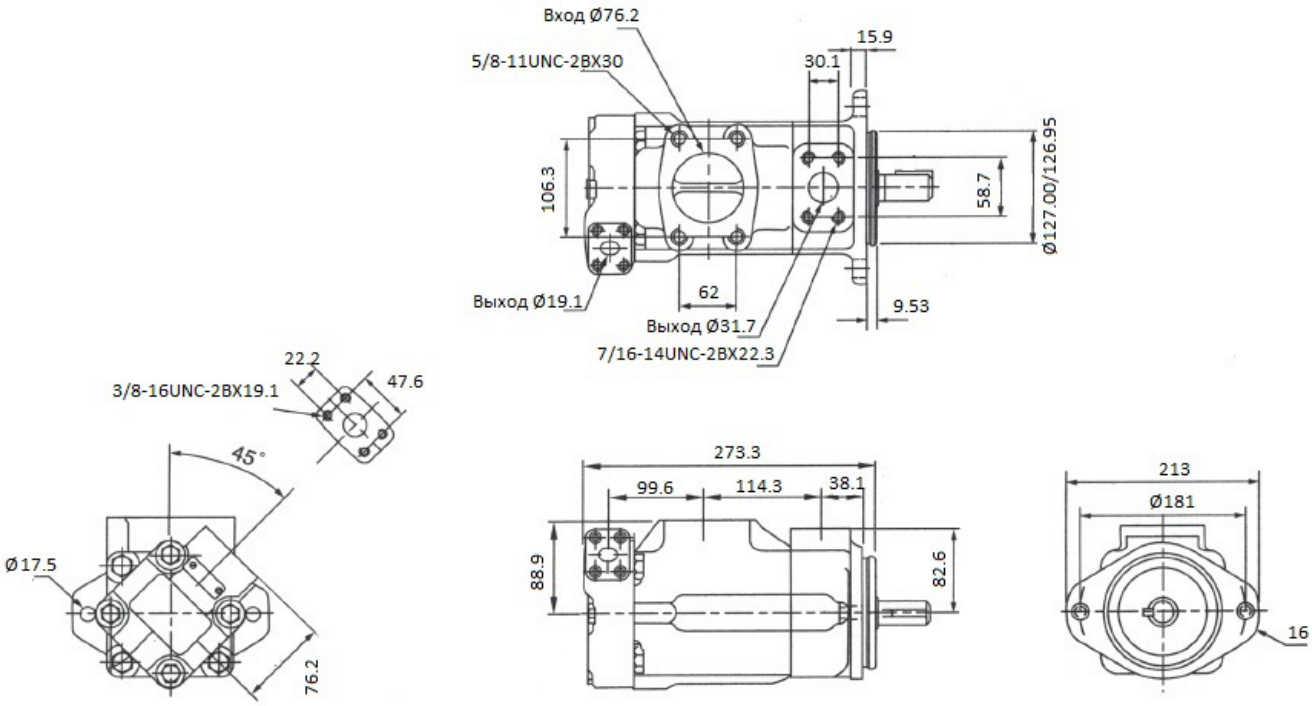

4. Исполнение вала:
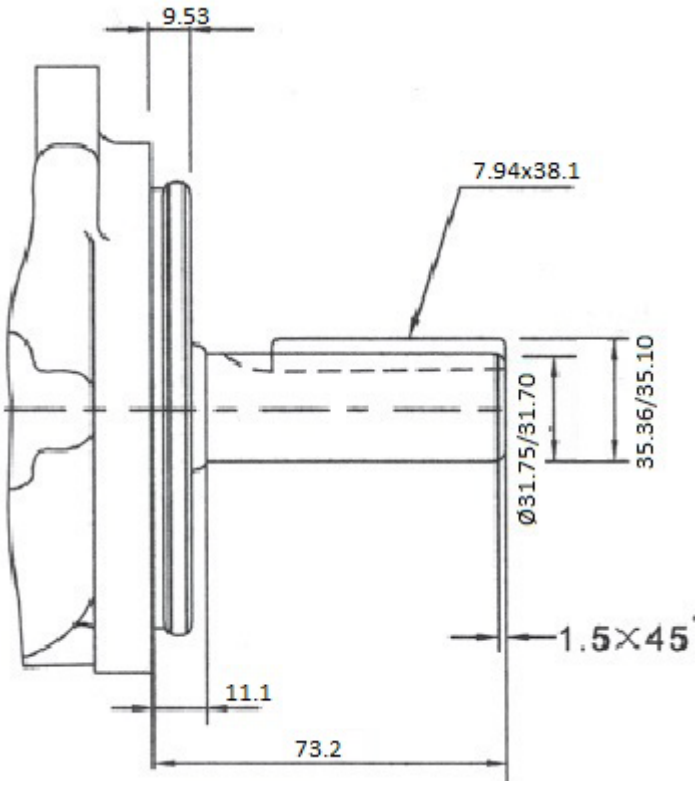
1: цилиндрический вал Ø31.75/31.70 мм, шпонка 7.94x38.1