1. Код

L-Z2S-10-B

L	Серия
Z	Модульный клапан
2S	Модель (гидрозамок)
10	Типоразмер
B	Расположение клапана

2. Технические характеристики:

Типоразмер		**10**
Максимальное давления	бар	315
Максимальный расход	л/мин	80
Температура рабочей жидкости	°C	От -30 до +80
Вязкость	мм^2/с	10 - 500
Вес	кг	2.2
Чистота рабочей жидкости	По NAS1638 класс 9 и по ISO4406 класс 20/18/15	

3. Схематическое обозначение:

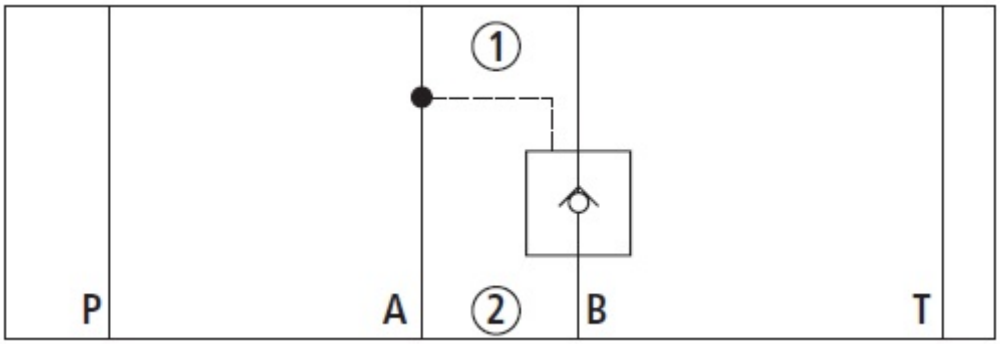
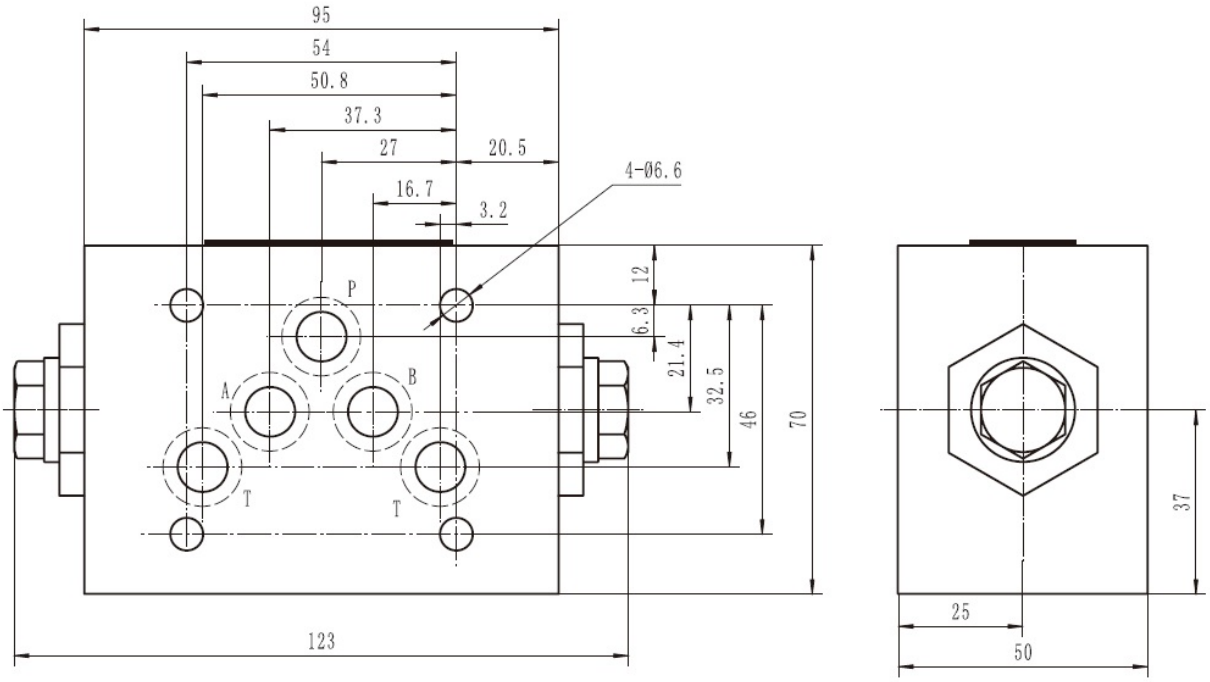
4. Габаритные и присоединительные размеры: