1. Код

A-T6DC-045-017-3R-00-B1-00

AT6DC	Серия
045	Код секции (типоразмер) P1 – первая от вала
017	Код секции (типоразмер) P2 – вторая от вала
3	Исполнение вала: эвольвентный шлицевой вал SAE J498 cl-1 DP-12/24, 14T
R	Вращение вала по часовой стрелке
00	Расположение входа/выхода: выходы №1 и №2 противоположны входу
B	Номер проекта
1	Тип уплотнения: нитрилкаучук (NBR)
00	Код гидравлического фланца

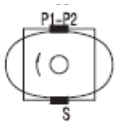

2. Технические характеристики:

Код секции (типоразмер)		**045**	**017**
Рабочий объем	$См^3$/об	142.4	58.2
Максимальное давление	бар	250	250
Минимальная скорость вращения	Об/мин	600	600
Максимальная скорость вращения	Об/мин	2200	2200
Максимальный расход	л/мин	239.3	89.8
Потребляемая мощность	кВт	151.1	
Вес	кг	36.6	

Серия	**Рабочий объем, см3/об**	**Скорость, об/мин**	**Объемный поток, л/мин**					**Потребляемая мощность, кВт**				
			P=0 МПа	**P=7 МПа**	**P=14 МПа**	**P=21 МПа**	**P=24 МПа**	**P=0 МПа**	**P=7 МПа**	**P=14 МПа**	**P=21 МПа**	**P=24 МПа**
045	142.4	1000	142.4	137.4	132.4	127.4	125.4	3.5	18.6	35.3	52.1	59.3
		1200	170.9	165.9	160.9	155.9	153.9	4.1	22.2	42.4	62.5	71.2
		1500	213.6	208.6	203.6	198.6	196.6	5.4	27.9	52.9	78.0	88.8
		1800	256.3	251.3	246.3	241.3	239.3	6.6	33.6	63.7	93.7	106.6
017	58.2	1000	58.2	54.2	49.2	45.2	43.2	1.7	8.0	15.0	22.0	25.0
		1200	69.8	65.8	60.8	56.8	54.8	1.9	9.5	17.9	26.3	29.9
		1500	87.3	83.3	78.3	74.3	72.3	2.5	11.8	22.2	32.6	37.0
		1800	104.8	100.8	95.8	91.8	89.8	3.1	14.4	26.8	39.2	44.5
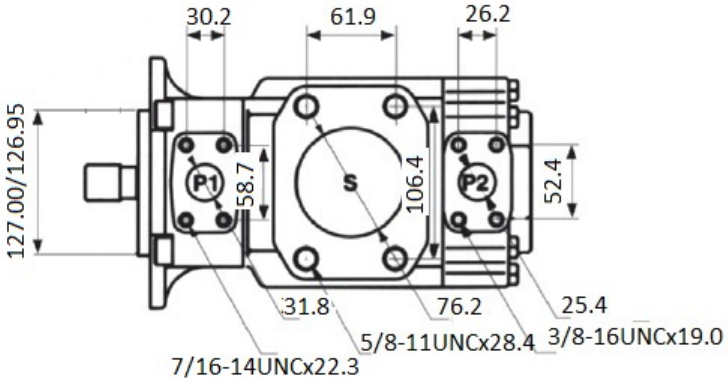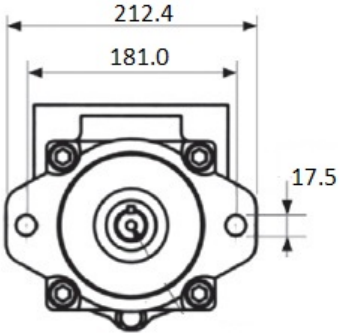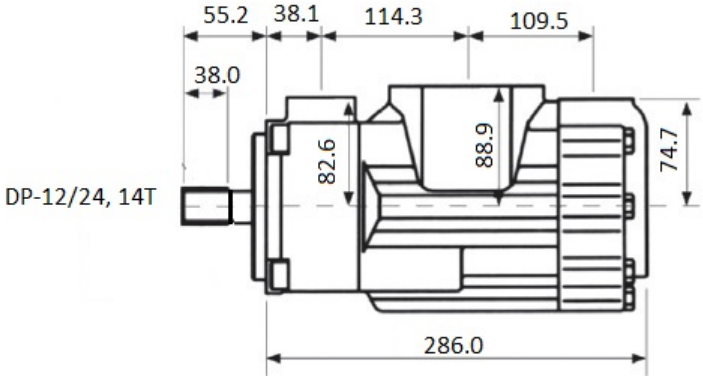
3. Габаритные и присоединительные размеры: