1. Код

AHFC-B-G1/2

AHFC	Модель – делитель расхода
B	С предохранительным клапаном
G1/2	Тип резьбы (гидропорты): G1/2’’

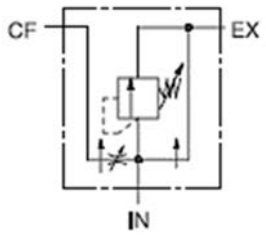

2. Технические характеристики:

Модель		**AHFC**
Максимальное давление	бар	207
Максимальный расход	л/мин	61
Температура рабочей жидкости	°C	От -20 до +70
Вязкость	мм^2/с	10 - 500
Чистота рабочей жидкости	По NAS1638 класс 9 и по ISO4406 класс 20/18/15	
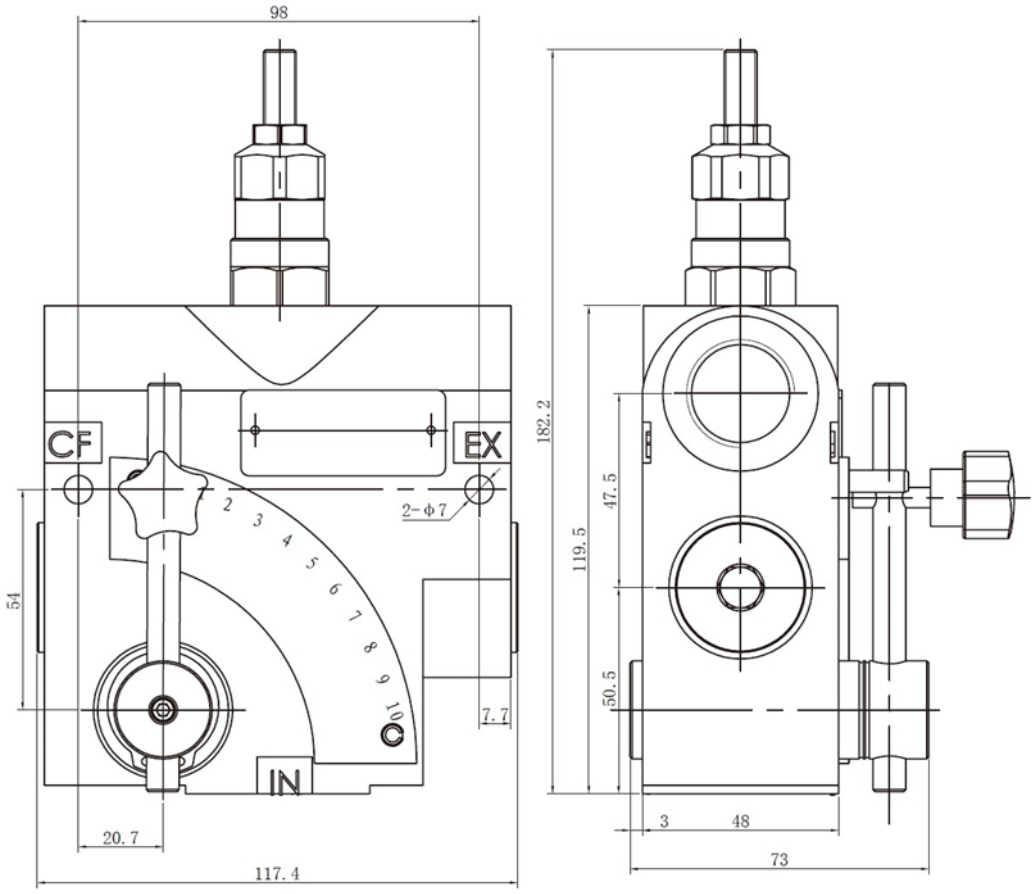
3. Габаритные и присоединительные размеры: