1. Код

AHKW-1/4-15

AHKW	Модель (гидрозамок)
1/4	Тип резьбы (гидропорты): G1/4’’
15	Максимальный расход: 15 л/мин

2. Технические характеристики:

Модель		**AHKW**
Максимальное давление	бар	315
Максимальный расход	л/мин	15
Температура рабочей жидкости	°C	От -30 до +80
Вязкость	мм^2/с	10 - 500
Отношение площадей		4:1
Чистота рабочей жидкости	По NAS1638 класс 9 и по ISO4406 класс 20/18/15	

3. Габаритные и присоединительные размеры:

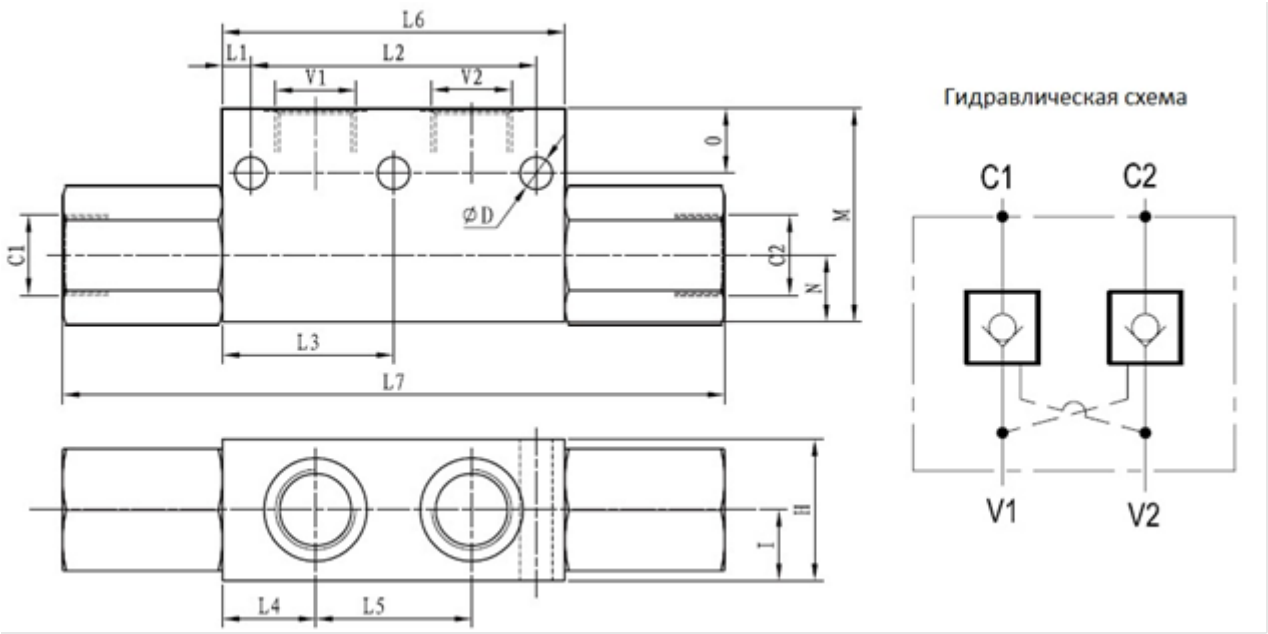

Модель	**L1**	**L2**	**L3**	**L4**	**L5**	**L6**	**L7**	**O**	**N**	**M**	**I**	**H**	**ØD**	**V1 C1 V2 C2**
AHKW-1/4-15	---	---	32.2	17.5	29	63	130	8	14.5	43	14.5	29	6.4	G1/4