AHOW – тормозные клапаны двухстороннего действия

Технические характеристики:

Типоразмер		AHOW-3/8-50	AHOW-1/2-80	AHOW-3/4-120	AHOW-1-160
Максимальное давление	бар	315	315	315	315
Максимальный расход	л/мин	50	80	120	160
Отношение		4,3:1	4,3:1	6,8:1	3:1
Температура рабочей жидкости	°C	От -20 до +70			
Вязкость	мм^2/с	10 - 500			
Чистота рабочей жидкости	По NAS1638 класс 9 и по ISO4406 класс 20/18/15				

Гидравлическая схема:

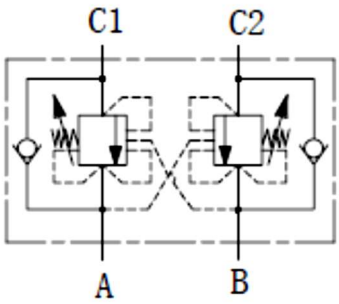

Габаритные и присоединительные размеры

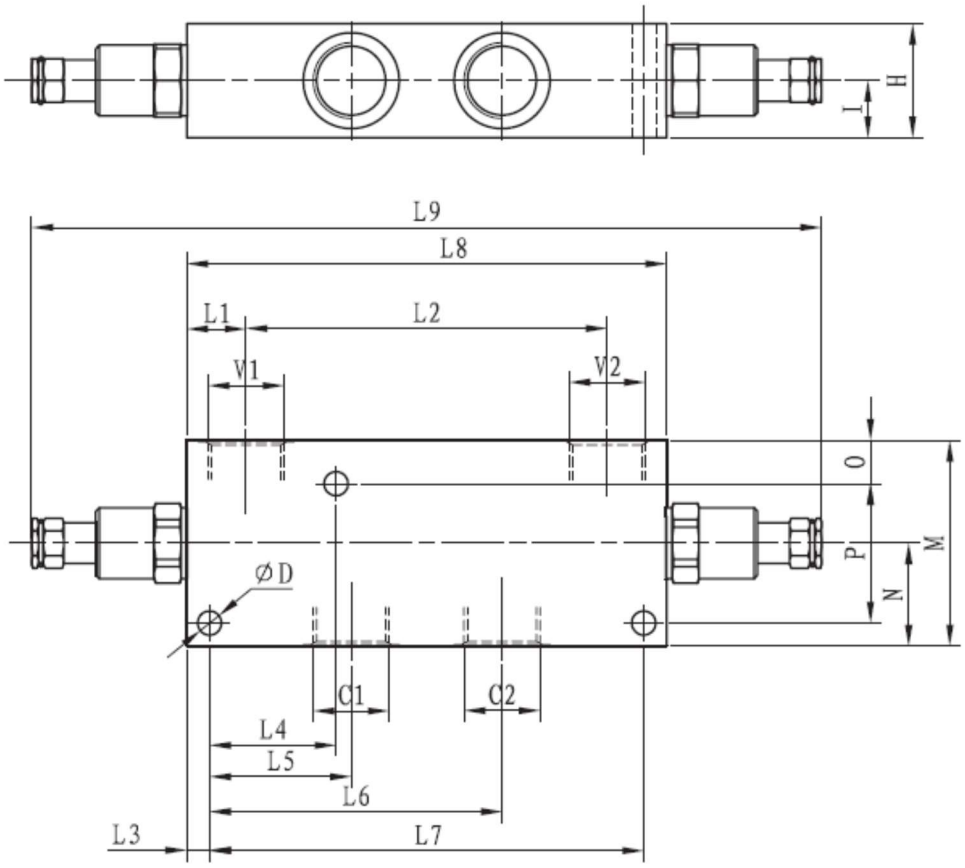

Модель	L1	L2	L3	L4	L5	L6	L7	L8	L9	O	P	N	M	I	H	ØD	V1 C1 V2 C2
AHOW-3/8-50	18	94	10	32	34	76	110	130	229	6	40	28	56	15	30	7	G3/8
AHOW-1/2-80	18	94	9.5	32.3	34.5	76.5	106,5	130	237	9,7	41.3	33	65	19	38	6.6	G1/2
AHOW-3/4-120	23	109	10	---	32.5	102.5	135	155	280	10	70	45	90	22.5	45	10.5	G3/4
AHOW-1-160	26	158	10	---	62	128	190	210	345.5	10	70	45	90	25	50	10.5	G1