1. Код

AHMH-500R1A4Y

AHMH	Серия
500	Типоразмер
R1	Исполнение вала: цилиндрический вал Ø32 мм, шпонка 10x8x45
A4	Тип фланца: овальный фланец Ø106.4, отверстия Ø13.5 – 6 шт.
Y	Присоединения P(A; B): G1/2”, дренаж T: G1/4”

2. Технические характеристики:

типоразмер		**500**
Рабочий объем	$см^3$/об	471.1
Перепад давления, бар	Ном.	85
	Макс.[1]	100
	Пик.[2]	130
Крутящий момент, Нм	Ном.	508
	Макс.[1]	598
	Пик.[2]	778
Максимальная скорость вращения	Об/мин	155
Номинальный расход	л/мин	75
Номинальная мощность	кВт	8.5
Вес	кг	13

Макс.[1] – разрешенная нагрузка не более 10% в минуту;

Пик.[2] – разрешенная нагрузка не более 1% в минуту.

Давление (МПа)				Ном	Макс.
2,5	4	6	7	8.5	10

Расход (л/мин)							
	10	153[1] **21[2]**	249 **20**	372 **18**			
	20	152 **42**	242 **41**	370 **40**	439 **38**	548 **34**	650 **31**
	30	150 **62**	236 **61**	361 **60**	436 **58**	546 **55**	645 **51**
	40	147 **82**	230 **81**	352 **80**	433 **78**	543 **74**	640 **71**
	50	145 **104**	224 **102**	340 **100**	430 **98**	541 **96**	637 **92**
	60	142 **124**	212 **122**	331 **120**	425 **118**	534 **114**	632 **110**
	70	140 **146**	202 **143**	328 **140**	412 **138**	512 **136**	621 **131**
Ном.	75	130 **154**	197 **152**	324 **150**	403 **147**	501 **142**	612 **138**
	80	121 **165**	183 **163**	310 **161**	389 **159**	497 **150**	601 **146**
Макс.	90	110 **185**	172 **184**	294 **182**	376 **180**	480 **172**	583 **165**

X[1]- момент (Нм);
Y[2] – скорость (об/мин).

3. Габаритные и присоединительные размеры:

A4: овальный фланец Ø106.4, отверстия Ø13.5 – 6 шт.

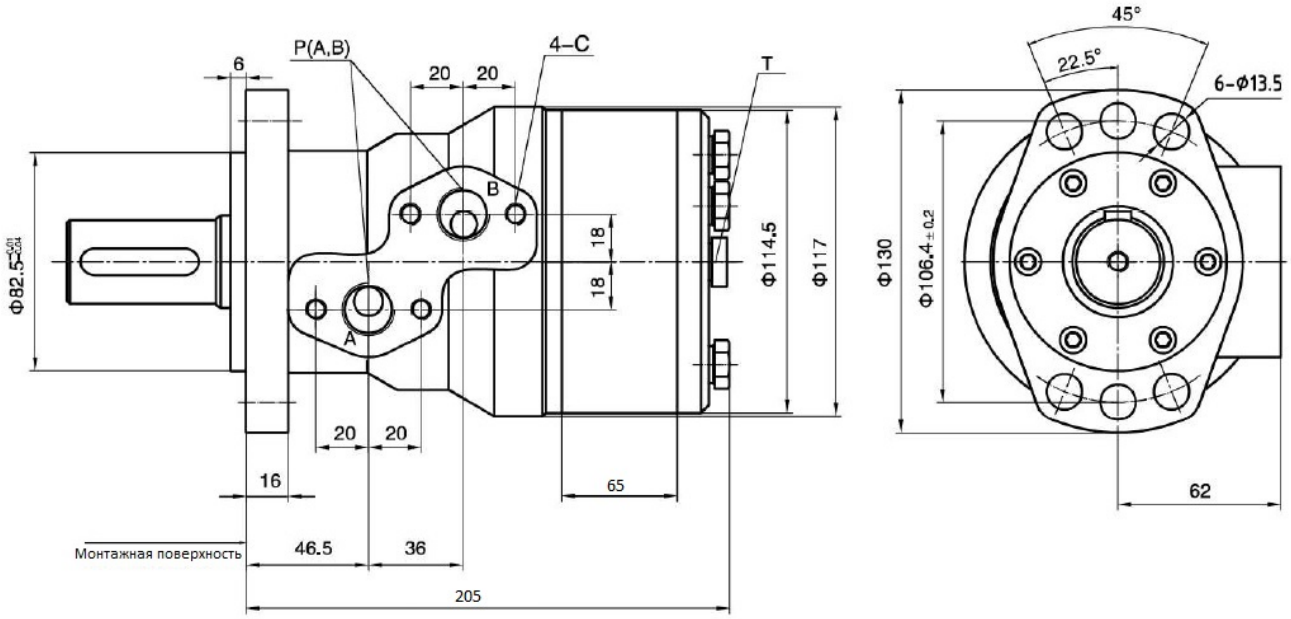

4. Исполнение вала:
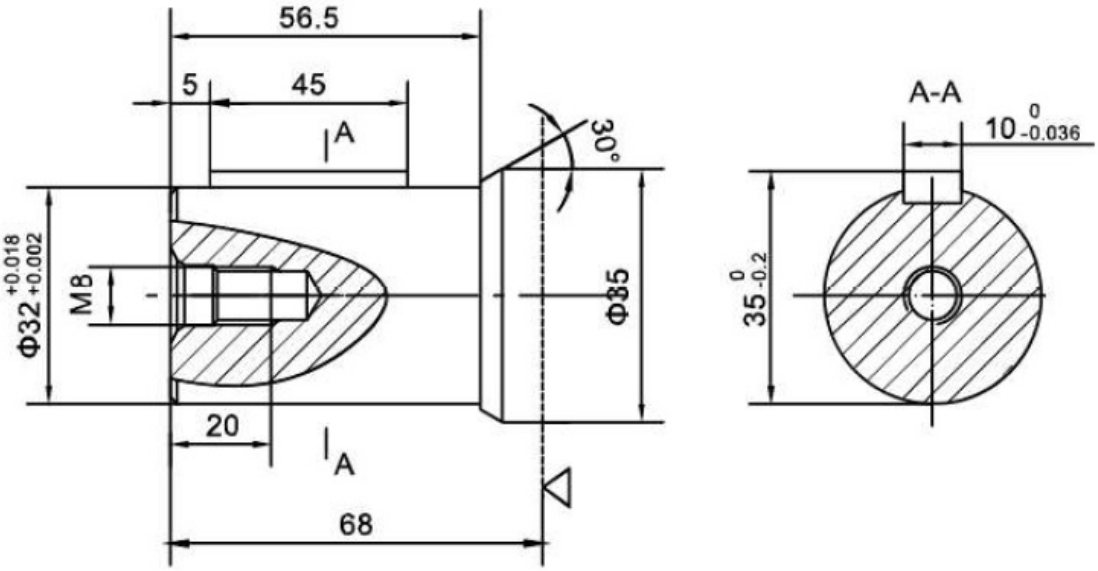
R1: цилиндрический вал Ø32 мм, шпонка 10x8x45