1. Код

AH-A10VSO71DRG/31R-VPA42N00

AH-A10VSO	Серия
71	Типоразмер
DRG	Регулятор давления с дистанционным управлением
R	Направление вращения вала: по часовой стрелке
V	Тип уплотнения: фторкаучук Viton
P	Исполнение вала: цилиндрический вал Ø32, шпонка 10x8x45
A	Тип фланца: Ø125 по ISO 2-отверстия Ø18
42	Присоединения: всасывание S- SAE 2’’; нагнетание B- SAE 1”; дренаж L- M22x1.5
N00	Без сквозного вала

2. Технические характеристики:

Типоразмер		**71**
Рабочий объем	см^3/об	71
Давление, бар	ном.	280
	макс.	350
Крутящий момент, Нм	ном.	113
	макс.	316
Максимальная мощность	кВт	73
Номинальная мощность (при 1500 об/мин)	кВт	50
Максимальная скорость вращения	об/мин	2200
Максимальный расход	л/мин	156
Номинальный расход (при 1500 об/мин)	л/мин	107
Вес	кг	33

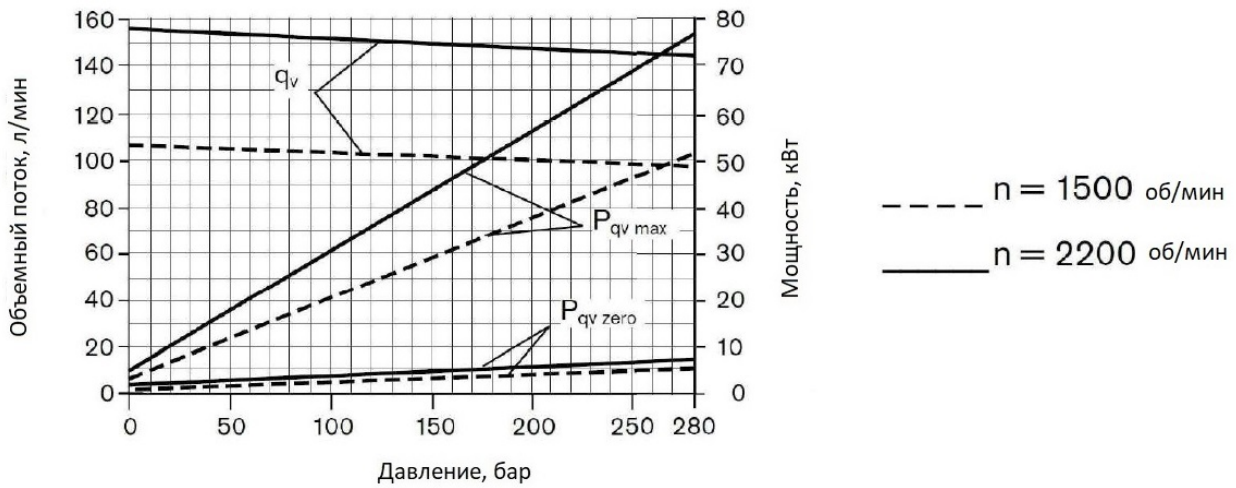

3. Габаритные и присоединительные размеры:

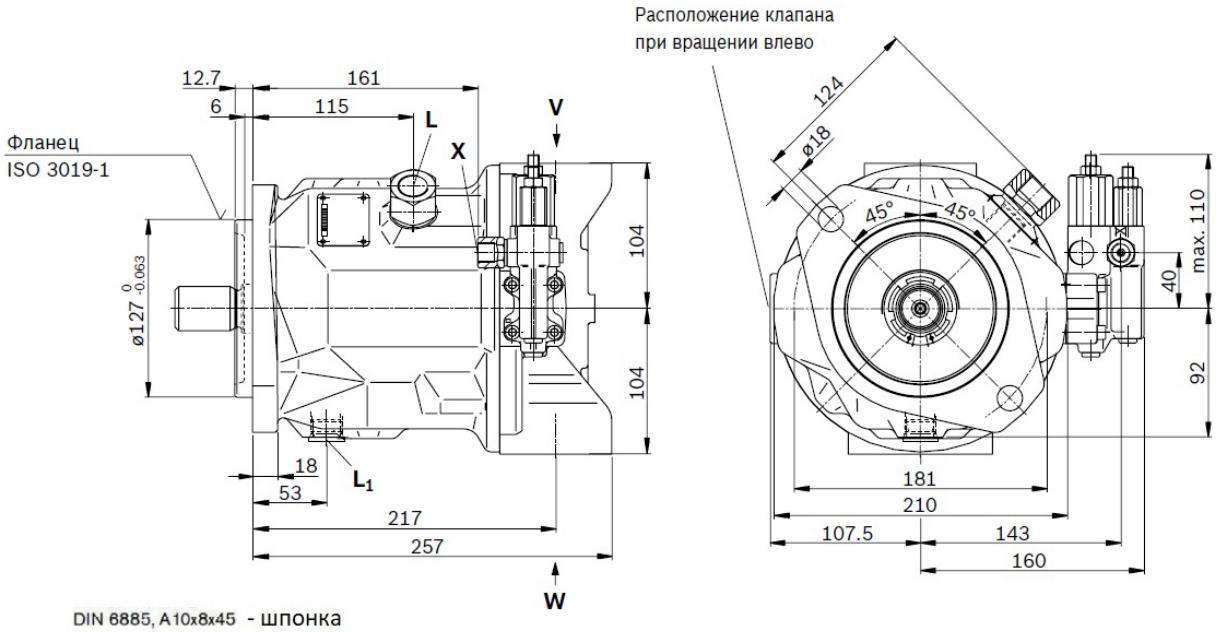

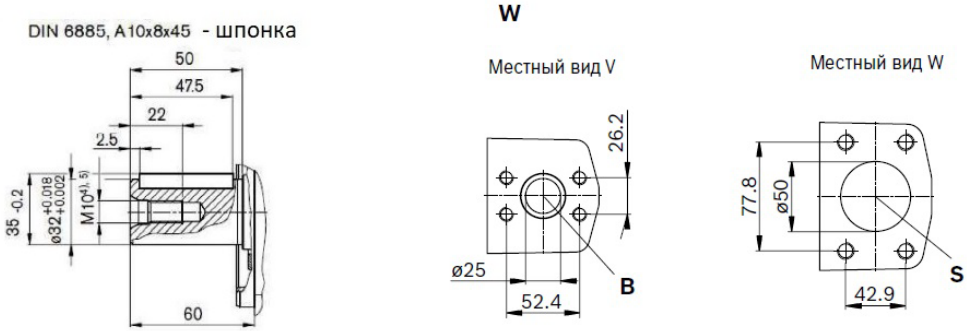
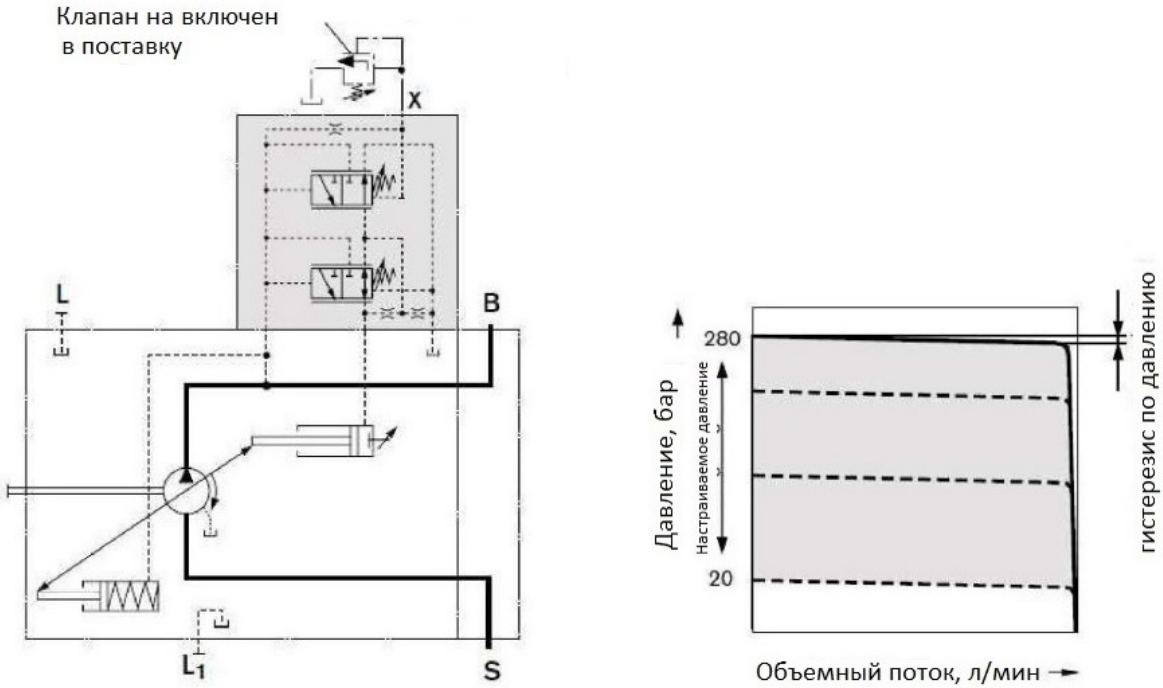
Гидравлическая схема регулятора DRG