1. Код

AG2APF28F06Z03RSS

AG2	Серия
A	Чугунные крышки
P	Количество секции: 1
F	Код давления: 200 бар
28	Код секции (типоразмер)
F06	Размеры входа/выхода: всасывание (фланец)- 40/M8/20; нагнетание – 30/M6/13
Z03	Код вала и фланца
R	Вращение вала по часовой стрелки
SS	Расположение входа/выхода – корпус

2. Технические характеристики:

Код секции (типоразмер)		**28**
Рабочий объем	$См^3$/об	28.0
Номинальное давление	бар	160
Максимальное давления	бар	200
Минимальная скорость вращения	Об/мин	500
Номинальная скорость вращения	Об/мин	2000
Максимальная скорость вращения	Об/мин	3000
Номинальный расход	л/мин	53
Потребляемая мощность (при номинальных условиях)	кВт	14

3. Графические характеристики:

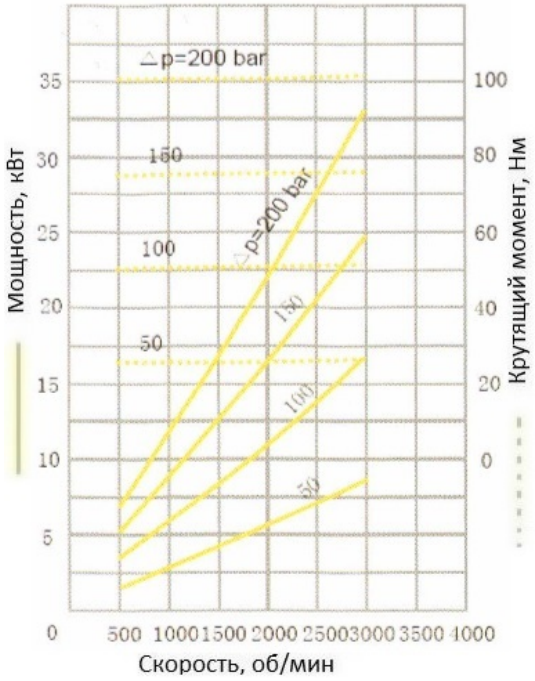

4. Габаритные и присоединительные размеры:

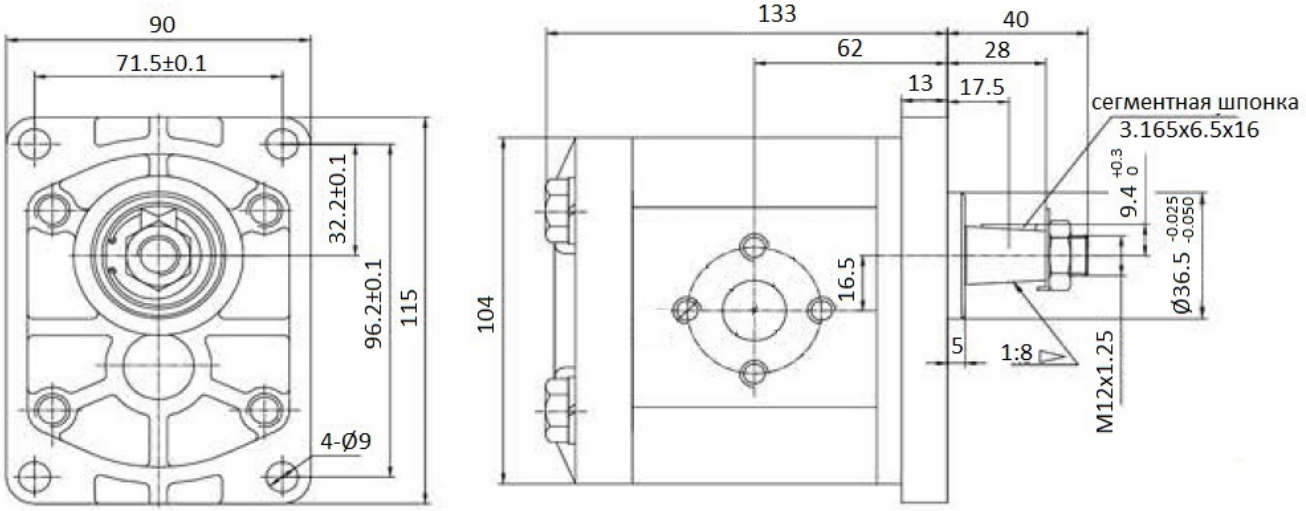
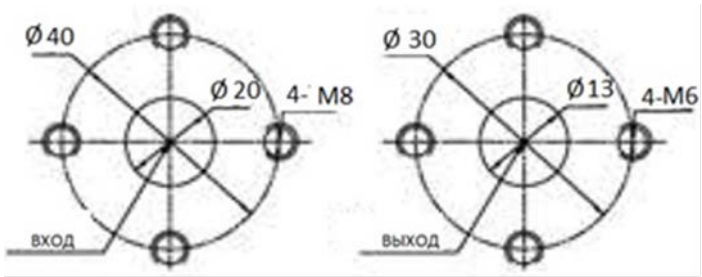
5. Размеры входа/выхода: