AHIDR – предохранительные клапаны

Технические характеристики:

Типоразмер		AIHDR-3/8	AIHDR-1/2
Максимальное давление	бар	315	315
Максимальный расход	л/мин	45	60
Температура рабочей жидкости	°C	От -20 до +70	
Вязкость	мм²/с	10 - 500	
Чистота рабочей жидкости	По NAS1638 класс 9 и по ISO4406 класс 20/18/15		

Гидравлическая схема:

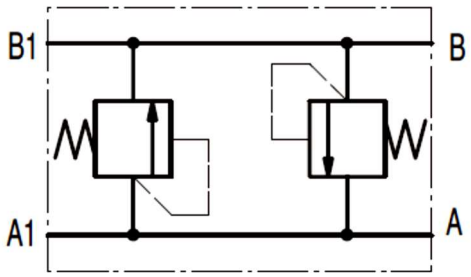

Габаритные и присоединительные размеры AHDR:

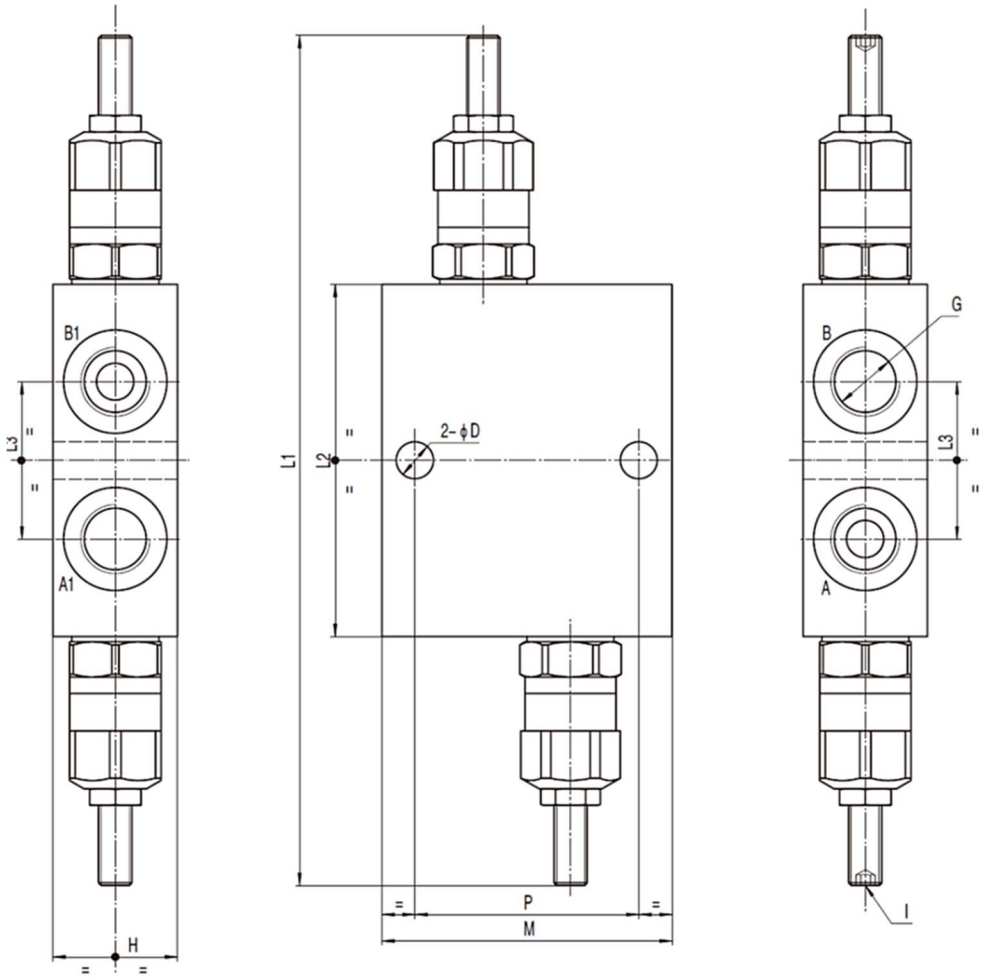

Модель	G	L1	L2	L3	H	P	M	D	I
AIHDR-3/8	G3/8	205	85	38	30	54	70	9	S4
AIHDR-1/2	G1/2	216	85	44	32	60	88	9	S4