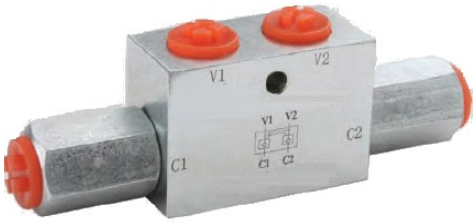


# AHKW – гидрозамки двухстороннего действия

## Технические характеристики:

| Модель | | AHKW-1/4-15 | AHKW-3/8-35 | AHKW-1/2-50 | AHKW-3/4-100 |
|---|---|---|---|---|---|
| **Максимальное давление** | бар | 315 | 315 | 315 | 315 |
| **Максимальный расход** | л/мин | 15 | 35 | 50 | 100 |
| **Температура рабочей жидкости** | °C | От -30 до +80 | | | |
| **Вязкость** | мм²/с | 10 - 500 | | | |
| **Отношение** | | 4:1 | 5.2:1 | 4.3:1 | 3.9:1 |
| **Чистота рабочей жидкости** | По NAS1638 класс 9 и по ISO4406 класс 20/18/15 | | | | |

## Габаритные и присоединительные размеры:

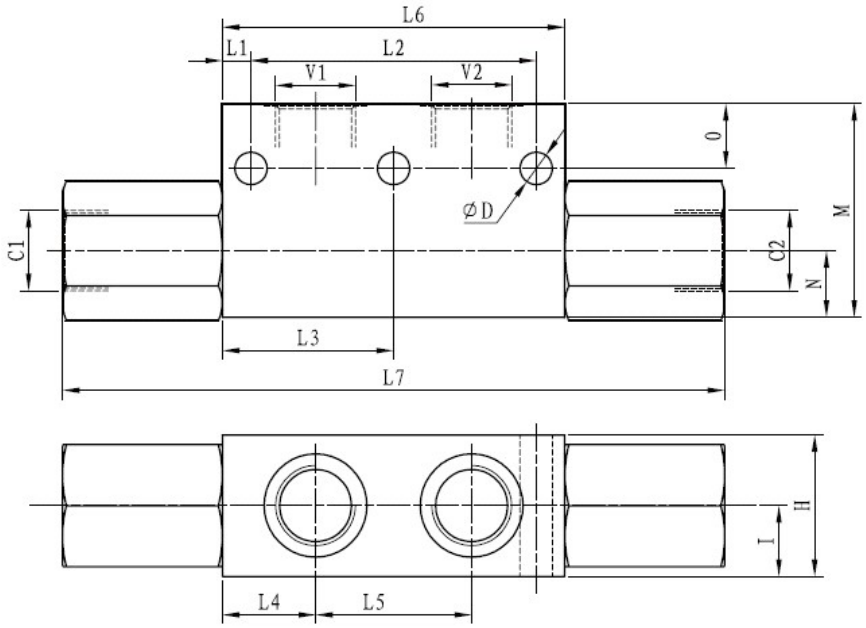


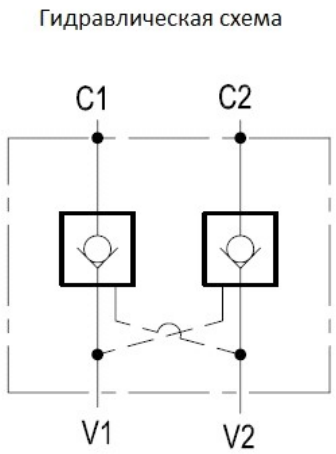


| Модель | L1 | L2 | L3 | L4 | L5 | L6 | L7 | O | N | M | I | H | ØD | V1 C1 V2 C2 |
|---|---|---|---|---|---|---|---|---|---|---|---|---|---|---|
| AHKW-1/4-15 | --- | --- | 32.2 | 17.5 | 29 | 63 | 130 | 8 | 14.5 | 43 | 14.5 | 29 | 6.4 | G1/4 |
| AHKW-3/8-35 | --- | --- | 32 | 17 | 30 | 64 | 120 | 9 | 13 | 40 | 15 | 30 | 6 | G3/8 |
| AHKW-1/2-50 | 7.5 | 75 | --- | 24.5 | 41 | 90 | 174 | 17 | 17.5 | 56 | 18.5 | 37 | 8.5 | G1/2 |
| AHKW-3/4-100 | 8 | 104 | --- | 30 | 60 | 120 | 213 | 16 | 25 | 70 | 25 | 50 | 9 | G3/4 |