L-PB (PBW) – предохранительные клапаны непрямого действия

Технические характеристики:

Типоразмер		10		20		30	
Серия		60	61	60	61	60	61
Максимальное давление	бар	315	350	315	350	315	350
Максимальный расход	л/мин	200	250	400	500	600	650
Температура рабочей жидкости	°C	От -20 до +70					
Вязкость	мм^2/с	10 - 500					
Вес, кг	L-PB	3.2		4.2		5.2	
	L-PBW	4.7		5.5		6.8	
Чистота рабочей жидкости	NAS1638 класс 9; ISO4406 класс 20/18/15						

Графики получены при условиях: масло HLP46; T=40˚C±5˚C

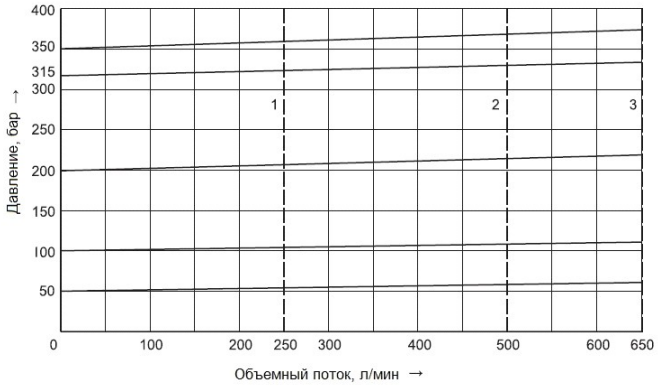

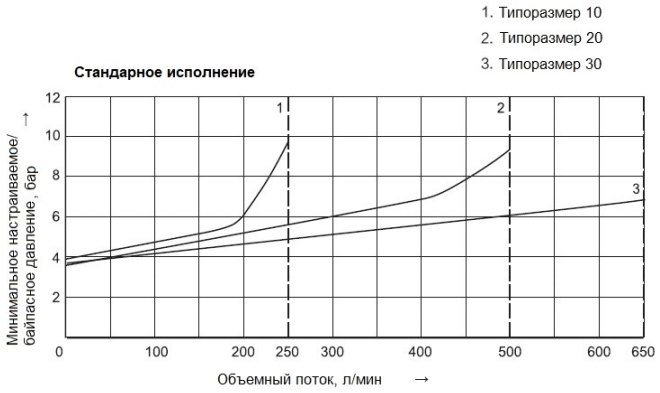

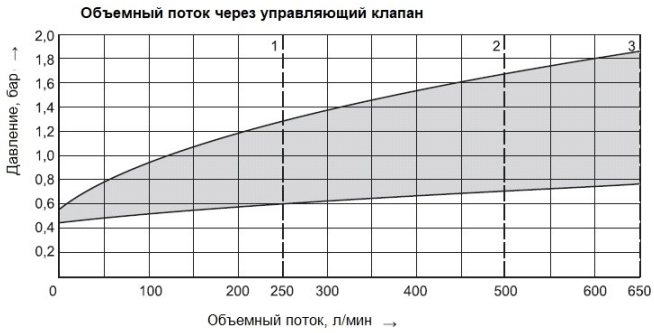

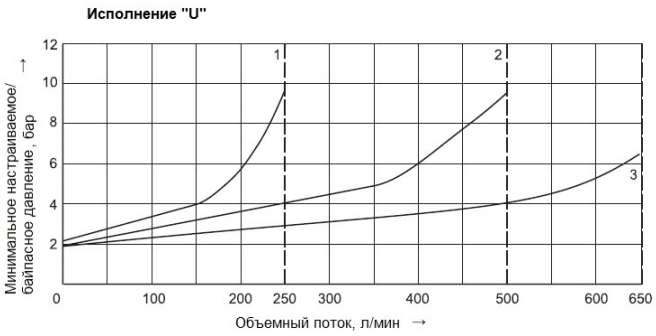

Код заказа:

L	PB	W	10	---	---	-	2	-	60	/	200	---	---	---	---	/	---	/	---	---
↓	↓	↓	↓	↓	↓		↓		↓		↓	↓	↓	↓	↓		↓		↓	↓
①	②	③	④	⑤	⑥		⑦		⑧		⑨	⑩	⑪	⑫	⑬		⑭		⑮	⑯

①-② Модель: предохранительный клапан

③ Управление:

---	Без гидрораспределителя
W	С гидрораспределителем

④ Типоразмер (Ду): 10; 20; 30

⑤ Тип управления:

A	Нормально закрытый
B	Нормально открытый

⑥ Тип монтажа:

---	Стыковой монтаж
G	Трубный монтаж

⑦ Тип регулятора:

1	Вентиль
2	Винт с защитным колпаком

⑧ Серия: 60; 61

⑨ Диапазон настраиваемого давления: 50; 100; 200; 315 бар

⑩ Код управляющих гидролиний:

---	Внутренний подвод и отвод давления
X	Внешний подвод давления, внутренний отвод давления (дренаж)
Y	Внутренний подвод давления, внешний отвод давления (дренаж)
XY	Внешний подвод давления и отвод давления

⑪ Исполнение:

---	Стандартное
U	Минимальное давление открытие клапана

⑫ Напряжение питания управляющего гидрораспределителя: AC220; DC24

⑬ Гидрораспределитель:

---	Без ручного управления золотником
N	С ручным управлением золотником

⑭ Тип электрического разъёма гидрораспределителя: Z5L

⑮ Тип резьбы:

---	Дюймовая резьба
2	Метрическая резьба

⑯ Тип уплотнения:

---	Нитрилкаучук (NBR)
V	Фторкаучук FPM

Схематическое обозначение:

L-PBW…A…6X/… 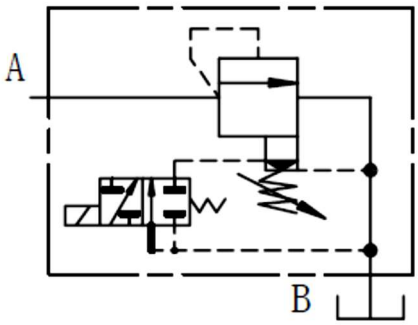	**L-PBW…A…6X/…X** 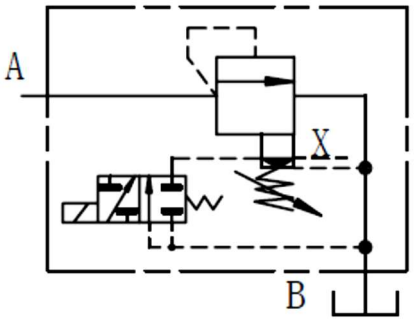
L-PBW…A…6X/…Y 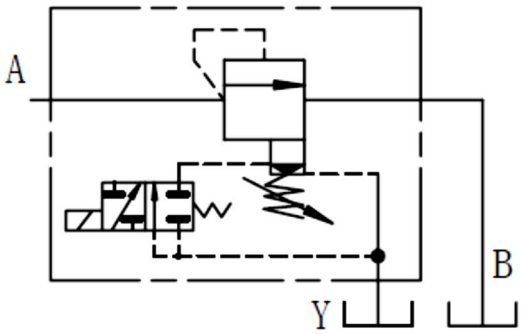	**L-PBW…A…6X/…XY** 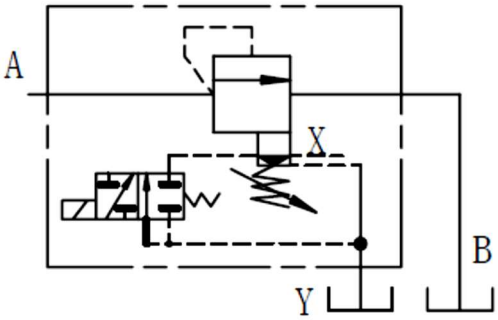
L-PBW…B…6X/… 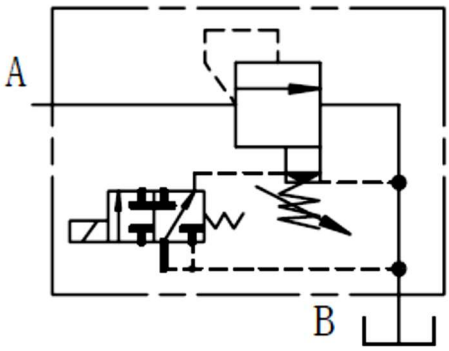	**L-PBW…B…6X/…X** 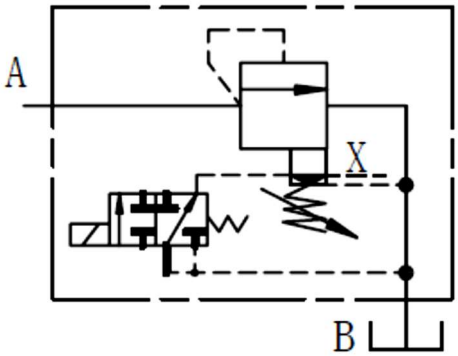

Схематическое обозначение:

L-PBW…B…6X/…Y 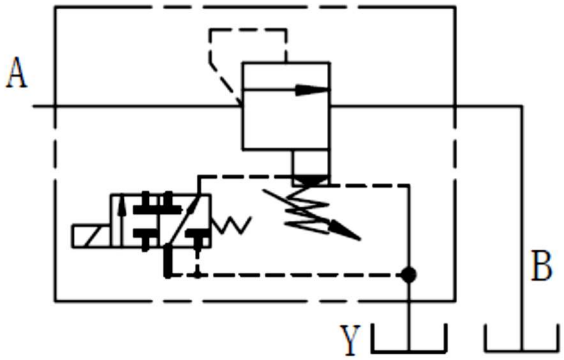	**L-PBW…B…6X/…XY** 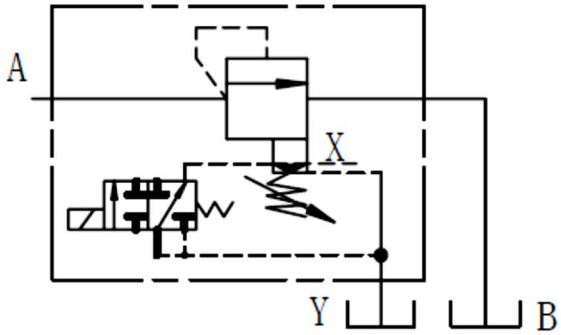
L-PB…6X/… 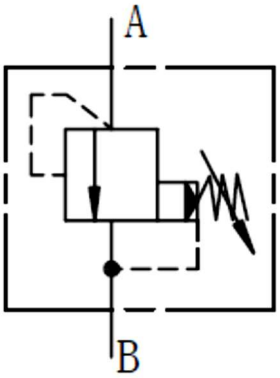	**L-PB…6X/…X** 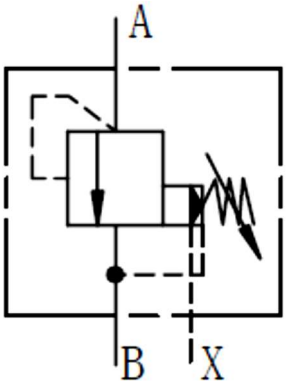
L-PB…6X/…Y 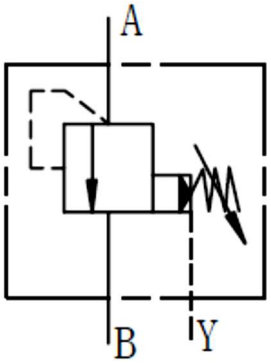	**L-PB…6X/…XY** 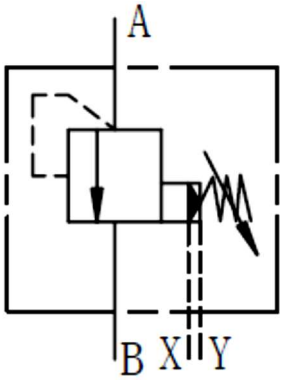

Габаритные и присоединительные размеры (стыковой монтаж):

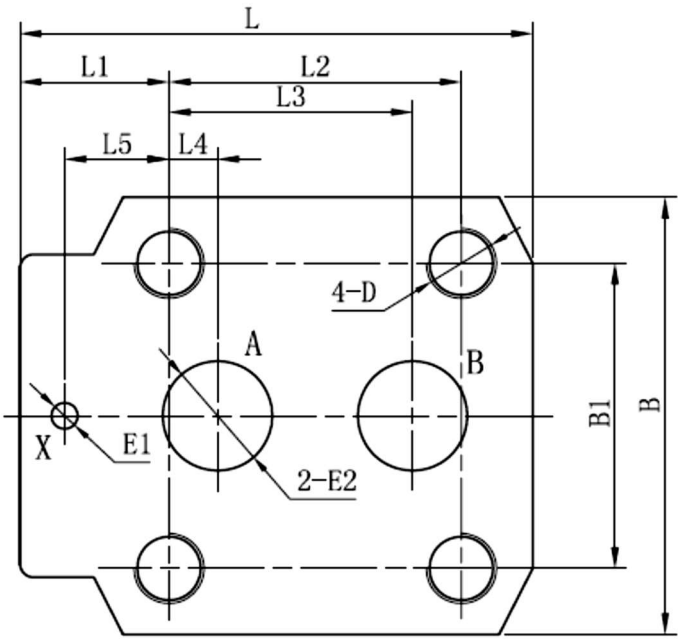

Типоразмер	L	L1	L2	L3	L4	L5	B	B1	D	ØE1	ØE2
10	90	23.5	54	47.6	22.2	0	78	54	M12/26	6	12
20	117	34	66.7	55.6	11.1	23.8	100	69.8	M16/26	6	25
30	148	41.5	88.7	76.2	12.7	31.7	115	82.5	M18/26	7	32

Габаритные и присоединительные размеры (трубный монтаж – G):

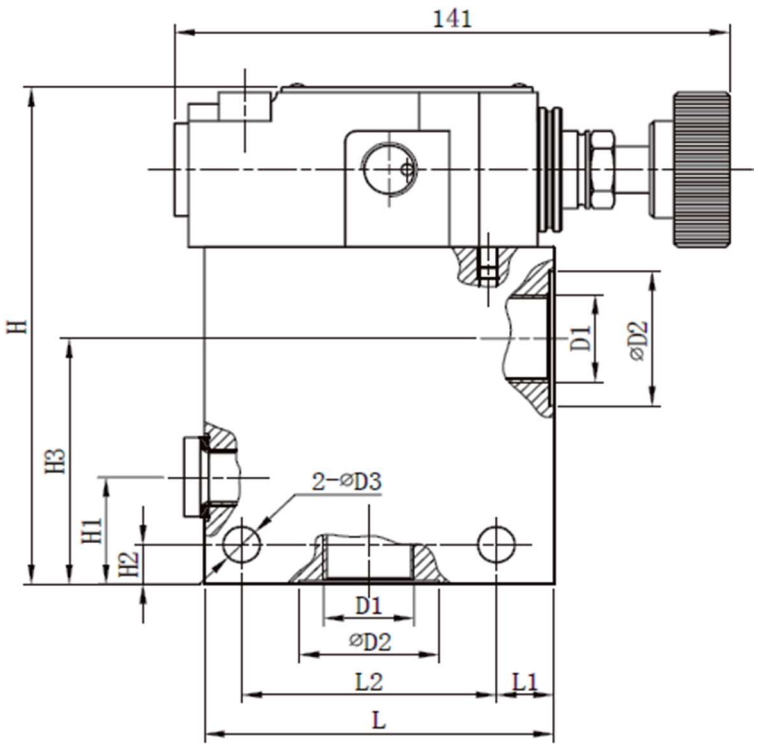

Типоразмер	D1		D2	D3	L	L1	L2	H	H1	H2	H3
	Дюймовая	Метрическая									
8	G3/8”	M18x1.5	28	9	85	14	62	125	27	10	62
10	G1/2”	M22x1.5	34	9	85	14	62	125	27	10	62
15	G3/4”	M27x2	42	9	85	14	62	125	27	10	62
20	G1”	M33x2	47	9	85	14	62	125	27	10	57
25	G1 ¼”	M42x2	56	9	100	18	72	138	40	13	66
30	G1 ½”	M48x2	61	9	100	18	72	138	40	13	66