1. Код

4AHL-16E-24DC-N-Z5L

4AHL	Серия
16	Типоразмер
E	Схема распределения потока рабочей жидкости
Без обозначения	Пружинный возврат золотника
24DC	Постоянный ток, напряжение 24 В
N	Электромагнит с ручным управлением
Без обозначения	Внешние управление, внешний дренаж
Без обозначения	Без регулирования скорости переключения основного золотника
Z5L	Тип электрического соединения с LED индикацией

2. Технические характеристики:

Типоразмер		**16**
Максимальное давление P, A, B (бар)		350
Гидролиния «T» (бар)	Внешний дренаж	250
	Внутренний дренаж	160
Гидролиния «Y» (бар)	Внешний дренаж	160
Минимальное давление на управляющий золотник, бар		0.45 – 1.3
Максимальный расход, л/мин		300
Вес, кг		9.5
Температура рабочей жидкости, °C		От -30 до +80
Вязкость, мм^2/с		2,8 - 500
Чистота рабочей жидкости		По NAS1638 класс 9 и по ISO4406 класс 20/18/15

3. График зависимости объемного потока от разности давления:

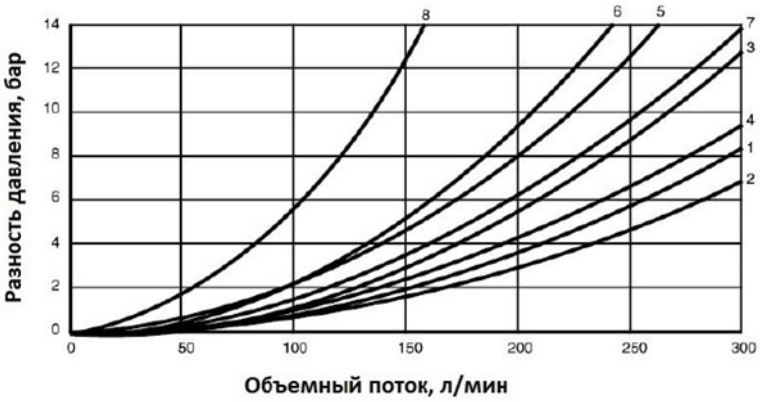

Позиция золотника			
P-A	**P-B**	**A-T**	**B-T**
1	1	1	3

4. Гидравлическая схема распределения потоков жидкости:

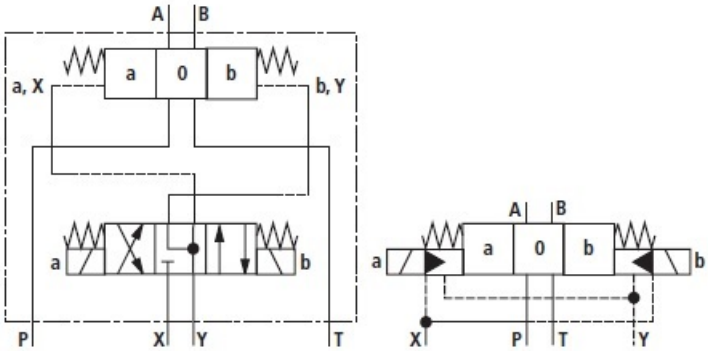

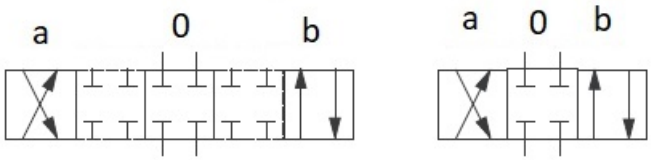

5. Габаритные и присоединительные размеры:

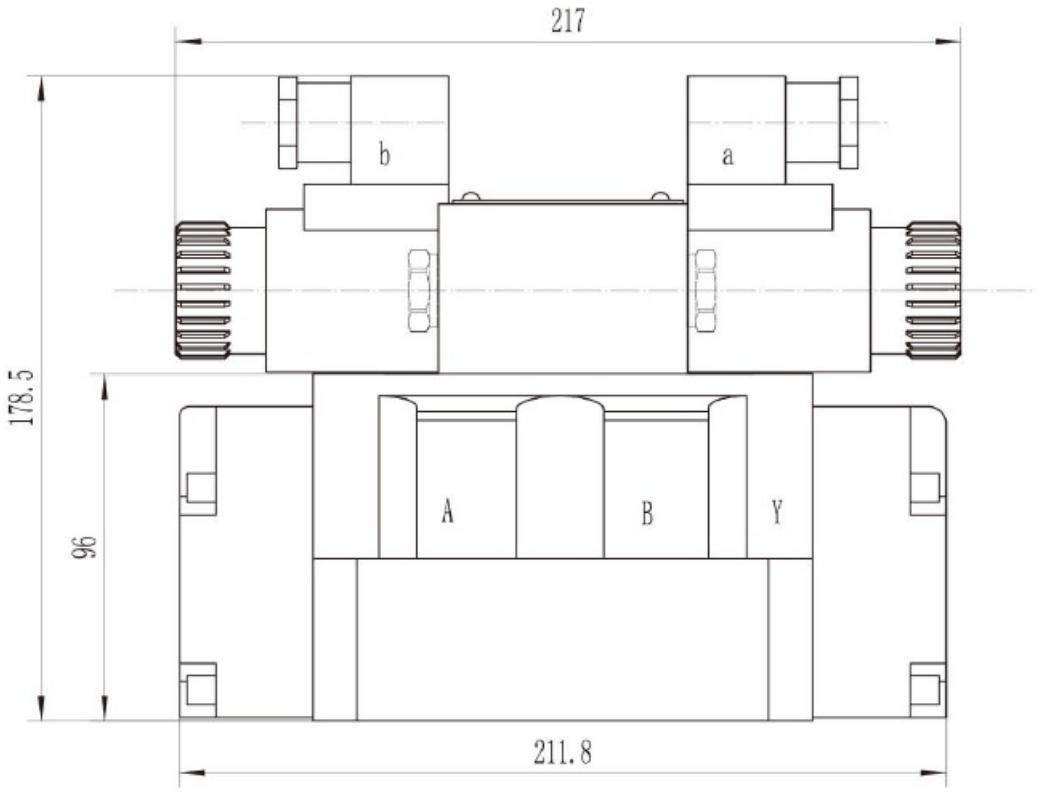

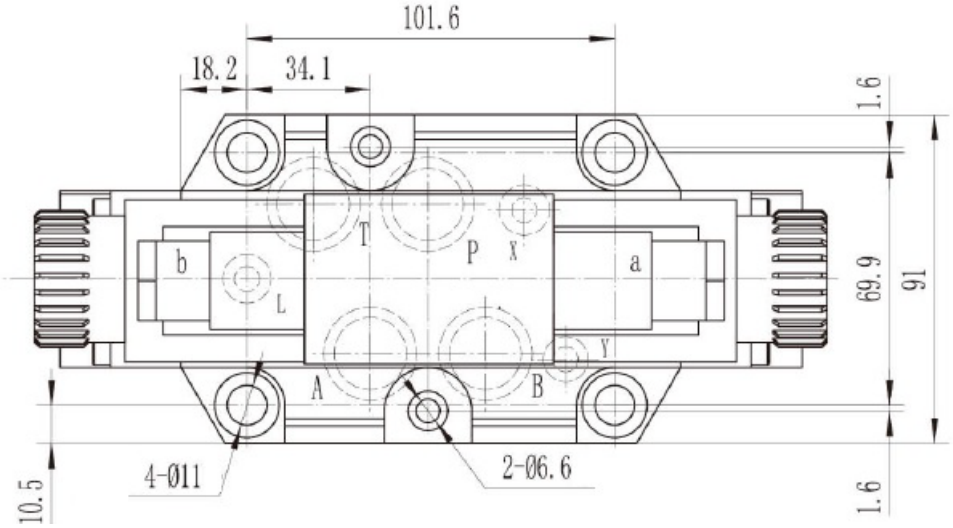

1. Болт с внутренней шестигранной головкой M10x60 -12.9 (4 шт.), момент затяжки – 75 Нм;
2. Болт с внутренней шестигранной головкой M6x60 -12.9 (2 шт.), момент затяжки – 15.5 Нм;
3. Резиновое кольцо P, T, A, B Ø26x2.4 (4 шт.);
4. Резиновое кольцо X, Y, L Ø15x1.9.
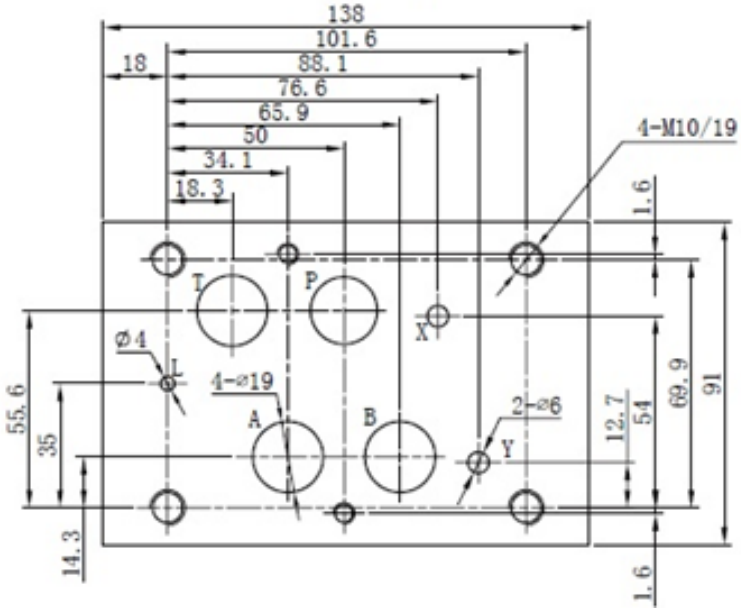
6. Присоединительные размеры: