1. Код

4AHL-6GA-24DC-N-Z5L

4AHL	Серия
6	Типоразмер
GA	Схема распределения потока рабочей жидкости
Без обозначения	Пружинный возврат золотника
24DC	Постоянный ток, напряжение 24 В
N	Электромагнит с ручным управлением
Z5L	Тип электрического соединения с LED индикацией

2. Технические характеристики:

типоразмер		6
Максимальное давления	бар	315
Максимальный расход	л/мин	60
Температура рабочей жидкости	°C	От -30 до +80
Вязкость	мм^2/с	2,8 - 500
Вес	кг	1.6
Чистота рабочей жидкости	По NAS1638 класс 9 и по ISO4406 класс 20/18/15	

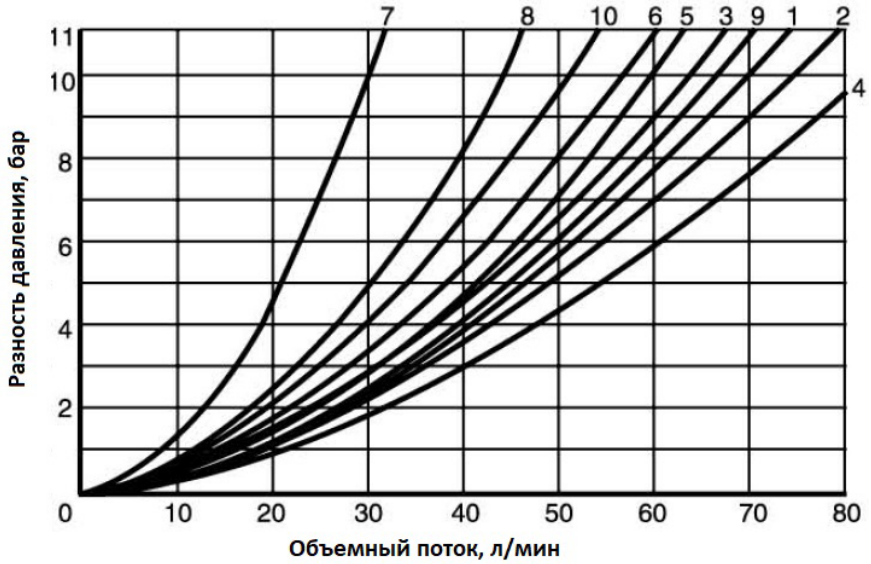

Позиция золотника			
P-A	**P-B**	**A-T**	**B-T**
6	6	9	9

3. Схема распределения потока рабочей жидкости:

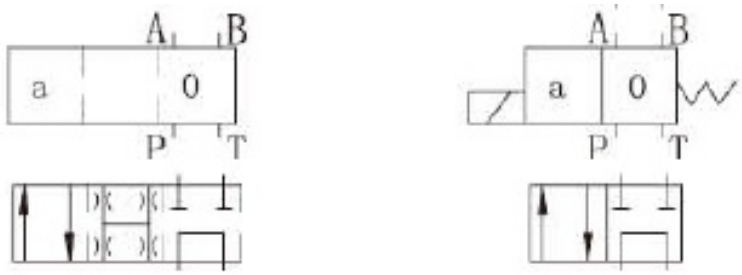

4. Габаритные и присоединительные размеры:

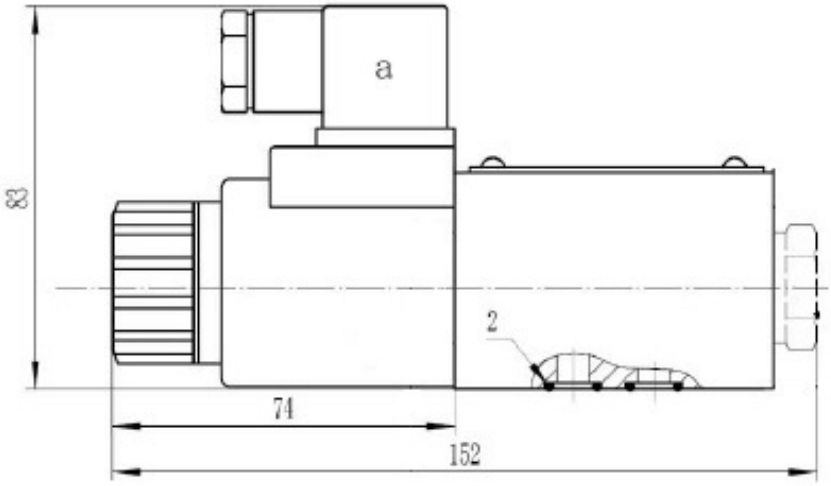

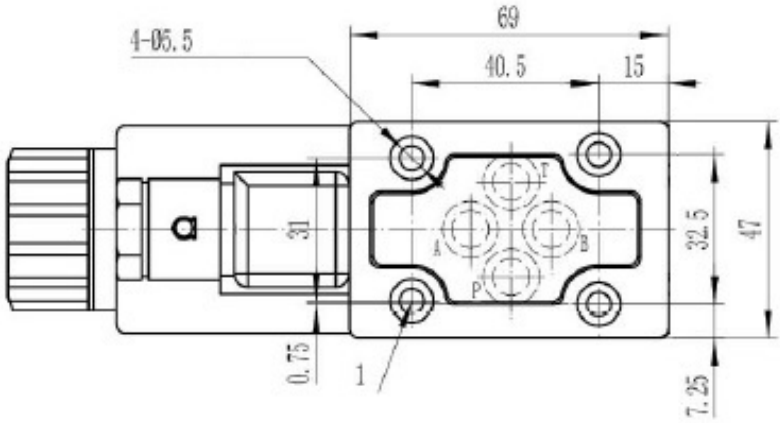

1	Болт	M5x45	4 шт
2	Резиновое кольцо для P. T. A. B.	Ø12.3x1.9	4 шт

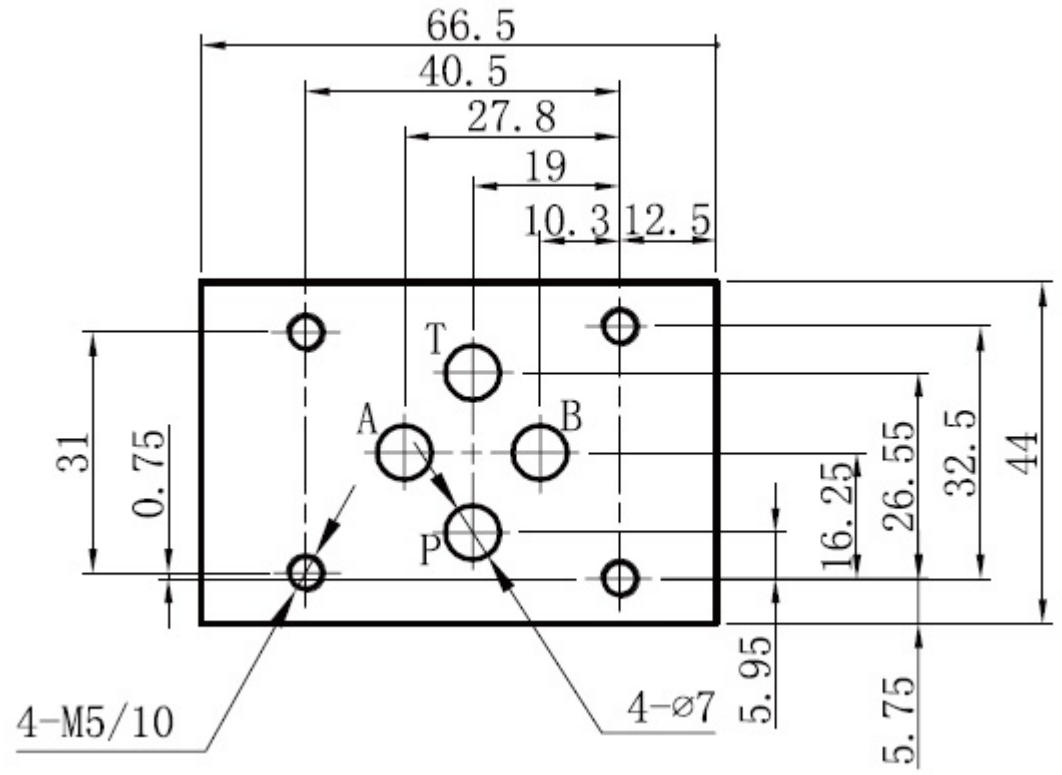
66.5
40.5
27.8
19
10.3
12.5
T
A
B
P
31
0.75
16.25
26.55
32.5
44
5.95
5.75
4-M5/10
4-ø7