1. Код

AH-SQP42-60-21-86DC-18

AHSQP42	Серия
60	Код секции №1 (типоразмер)
21	Код секции №2 (типоразмер)
86	Исполнение вала: цилиндрический вал Ø38 мм, шпонка 9.54x50.8
DC	Расположение входа/выхода: выход №1 повернут на 90° по ЧС от входа, выход №2 повернут на 45° по ЧС от входа (см. на заднюю крышку насоса)
---	Вращение вала по часовой стрелке

2. Технические характеристики:

Код секции (типоразмер)		**60**	**21**
Рабочий объем	$См^3$/об	189	65.0
Максимальное давление	бар	172	172
Минимальная скорость вращения	Об/мин	600	600
Максимальная скорость вращения	Об/мин	1800	1800
Номинальный расход	л/мин	261	91.5
Потребляемая мощность	кВт	69.6	26.1
Вес	кг	85,0	

Серия	Скорость, об/мин	Объемный поток, л/мин				Мощность, кВт			
		6.9 бар	69 бар	138 бар	172 бар	6.9 бар	69 бар	138 бар	172 бар
60	1000	189	178	166	160	4.0	24.4	46.9	58.6
	1200	227	316	204	198	4.5	29.0	56.0	70.0
	1500	284	273	261	255	5.2	35.8	69.6	87.1
	1800	340	329	317	311	5.9	42.7	83.2	104

Серия	Скорость, об/мин	Объемный поток, л/мин				Мощность, кВт			
		6.9 бар	69 бар	138 бар	172 бар	6.9 бар	69 бар	138 бар	172 бар
21	1000	65.0	62.2	59.0	57.0	1.6	9.2	17.6	21.8
	1200	78.0	75.0	72.0	70.0	1.8	11.0	21.0	26.0
	1500	97.5	94.7	91.5	89.5	2.1	13.4	26.1	32.3
	1800	117.0	114.0	111.0	109.0	2.3	16.0	31.1	38.6
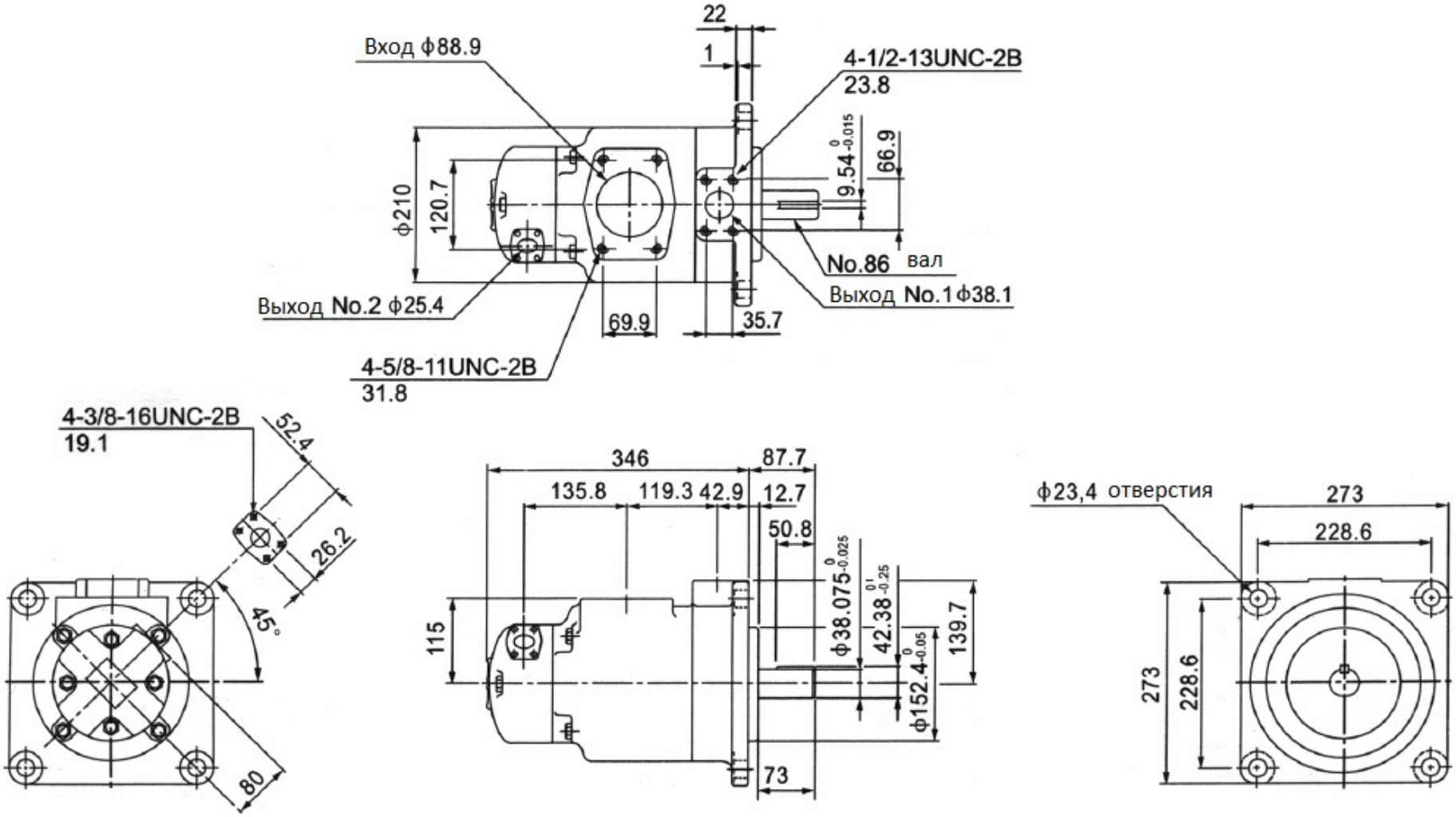
3. Габаритные и присоединительные размеры: