1. Код

A-T6CCZ-B25-B14-W-R03-A1-11

AT6CCZ	Серия
B25	Код секции (типоразмер) P1 – первая от вала
B14	Код секции (типоразмер) P2 – вторая от вала
W	Исполнение вала: цилиндрический вал Ø31.75/31.70, шпонка 7.94x7.89
R	Вращение вала по часовой стрелке
03	Расположение входа/выхода: Выходы №1 и №2 повернуты на 90˚ по ЧС от входа
A	Номер проекта
1	Тип уплотнения: нитрилкаучук (NBR)
11	Код гидравлического фланца P1: 1’’; P2: 3/4’’; S: 2-1/2’’

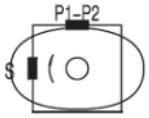

2. Технические характеристики:

Код секции (типоразмер)		**B25**	**B14**
Рабочий объем	См^3/об	79.3	46.0
Максимальное давление	бар	280	280
Минимальная скорость вращения	Об/мин	600	600
Максимальная скорость вращения	Об/мин	2500	2500
Максимальный расход	л/мин	142.7	82.8
Потребляемая мощность	кВт	110.0	
Вес	кг	26.0	

Типоразмер	**Рабочий объем, см3/об**	**Скорость, об/мин**	**Объемный поток, л/мин**						**Потребляемая мощность, кВт**					
			P=0 МПа	**P=7 МПа**	**P=14 МПа**	**P=21 МПа**	**P=24 МПа**	**P=28 МПа**	**P=0 МПа**	**P=7 МПа**	**P=14 МПа**	**P=21 МПа**	**P=24 МПа**	**P=28 МПа**
B25	79.3	1000	79.3	76.8	74.3	71.8	71.3	70.2	1.7	10.2	19.7	29.2	33.2	38.6
		1200	95.2	92.7	90.2	87.7	87.2	86.1	2.0	12.2	23.6	34.9	39.8	46.3
		1500	119.0	116.5	114.0	111.5	111.0	109.9	2.5	15.2	29.4	43.5	49.6	57.6
		1800	142.7	140.2	137.7	135.2	134.7	133.6	3.2	18.4	35.2	52.1	59.3	69.0
B14	46.0	1000	46.0	43.5	41.0	38.5	38.0	36.9	1.3	6.3	11.9	17.5	19.9	23.1
		1200	55.2	52.7	50.2	47.7	47.2	46.1	1.5	7.6	14.2	20.9	23.8	27.6
		1500	69.0	66.5	64.0	61.5	61.0	59.9	1.9	9.4	17.7	26.1	29.6	34.3
		1800	82.8	80.3	77.8	75.3	74.8	73.7	2.5	11.4	21.2	31.1	35.4	41.0
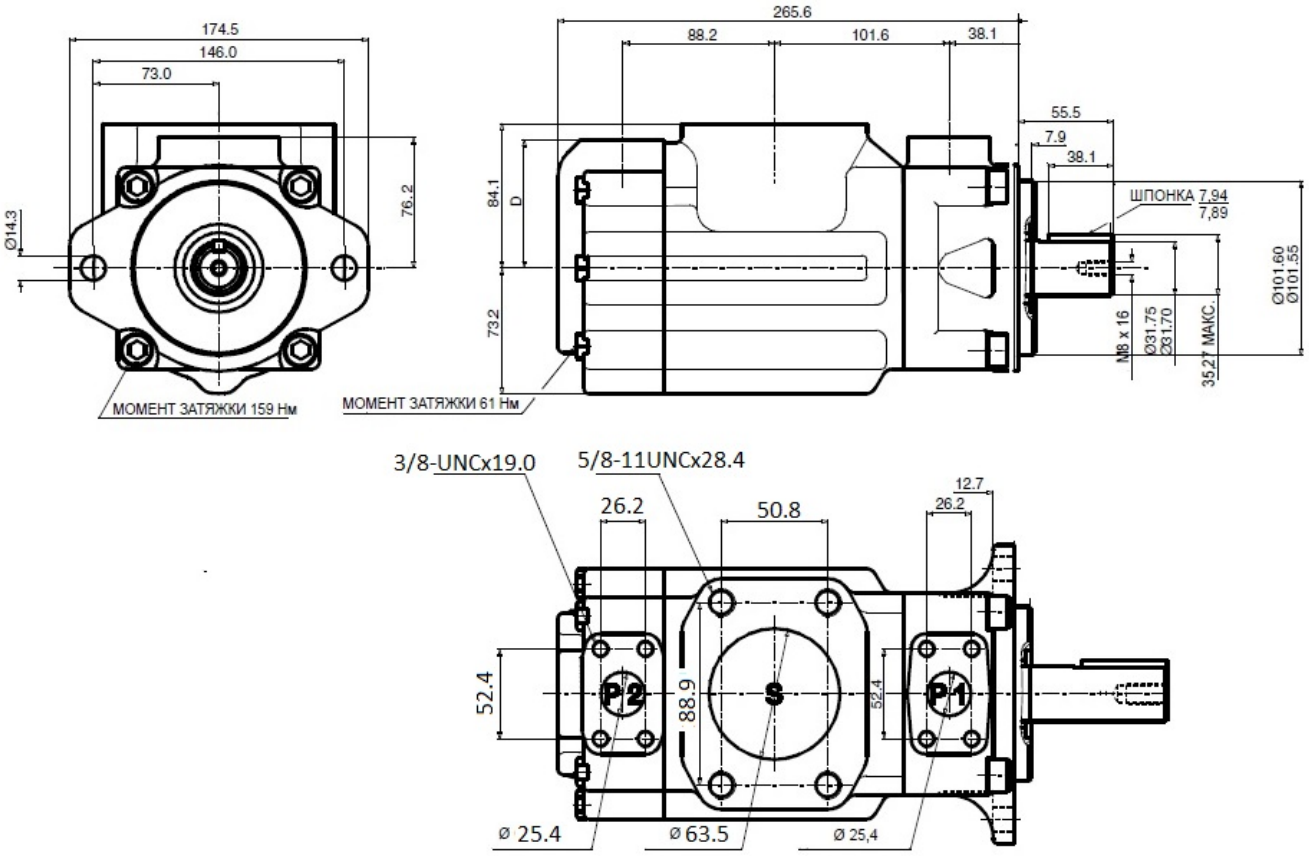
3. Габаритные и присоединительные размеры: