4АНМ – гидрораспределители с ручным управлением

Технические характеристики:

Типоразмер	6	10	16	22	25	32
Максимальное давление, бар	315					
Максимальный расход, л/мин	60	100	300	450	650	1100
Вес, кг	1.5	4.4	8.9	12.5	19.4	39.2
Температура рабочей жидкости, °C	От -30 до +80					
Вязкость, мм²/с	2,8 - 500					
Чистота рабочей жидкости	По NAS1638 класс 9 и по ISO4406 класс 20/18/15					

Код заказа:

4	-	АНМ	-	6	-	E	/	---	-	---
↓		↓		↓		↓		↓		↓
①		②		③		④		⑤		⑥

① Количество гидролиний: **3**; **4**

② Модель: **АНМ**

③ Типоразмер: **6, 10, 16, 22, 25, 32**

④ Схема золотника: см. следующую страницу

⑤ Возврат золотника: **---** с пружинным возвратом; **F -** фиксатор

⑥ Код уплотнения: **---** нитрилкаучук (NBR), **V -** Фторкаучук FPM

Схемы золотников АНМ-6 и АНМ-10:

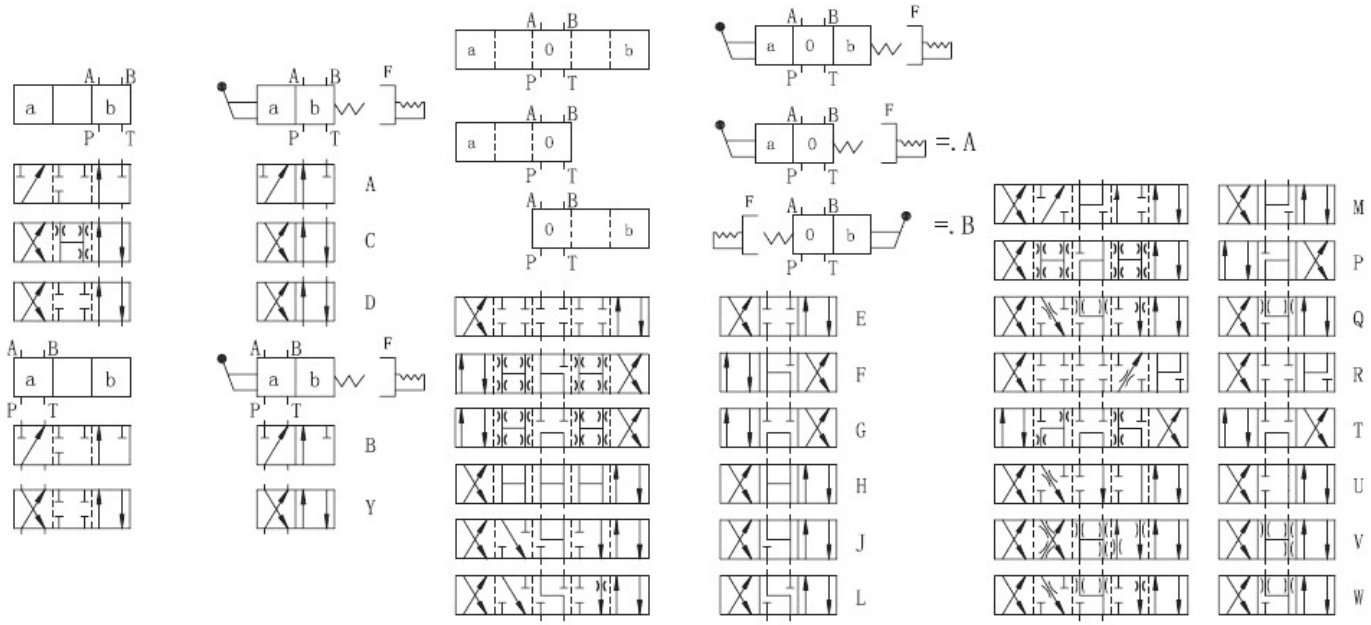

Схемы золотников АНМ-16/22/25/32:

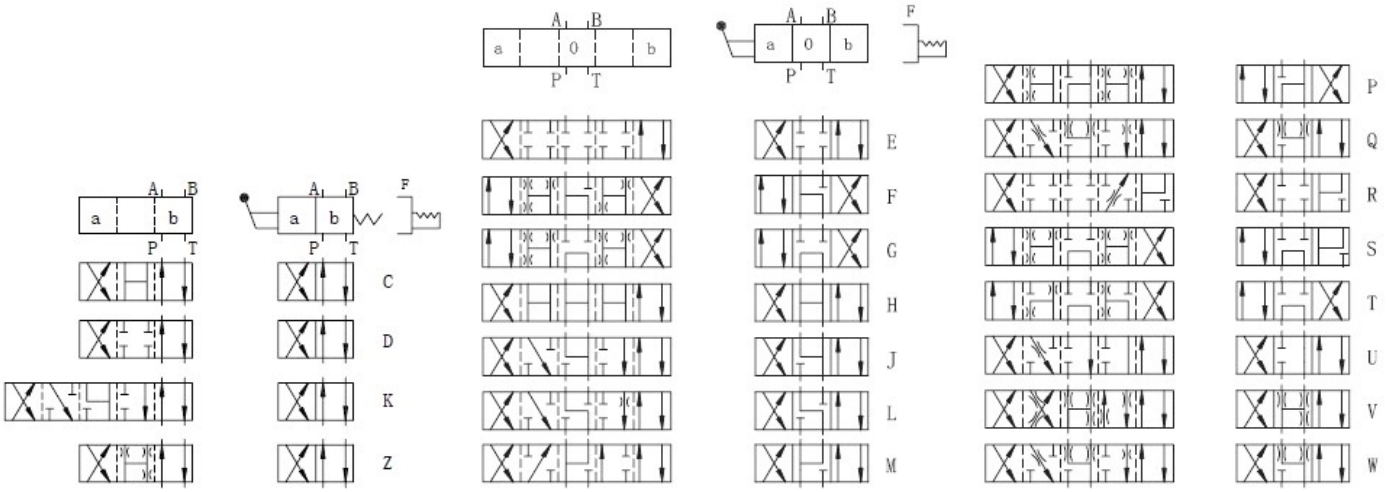

Графические характеристики (масло HLP46, T=40°C):

Типоразмер 6

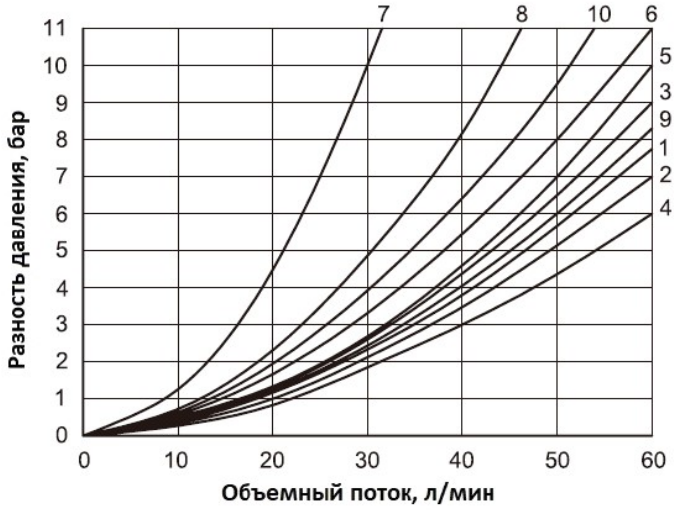

Схема золотника	Позиция золотника			
	P - A	P - B	A - T	B - T
A	3	3	---	---
B	3	3	---	---
C	1	1	3	1
D	5	5	3	3
E	3	3	1	1
F	1	3	1	1
G	6	6	9	9
H	2	4	2	2
J	1	1	2	1
L	3	3	4	9
M	2	4	3	3
P	3	1	1	1
Q	1	1	2	1
R	5	5	4	---
T	10	10	9	9
U	3	3	9	4
V	1	2	1	1
W	1	1	2	2
Y	5	5	3	3

Типоразмер 10

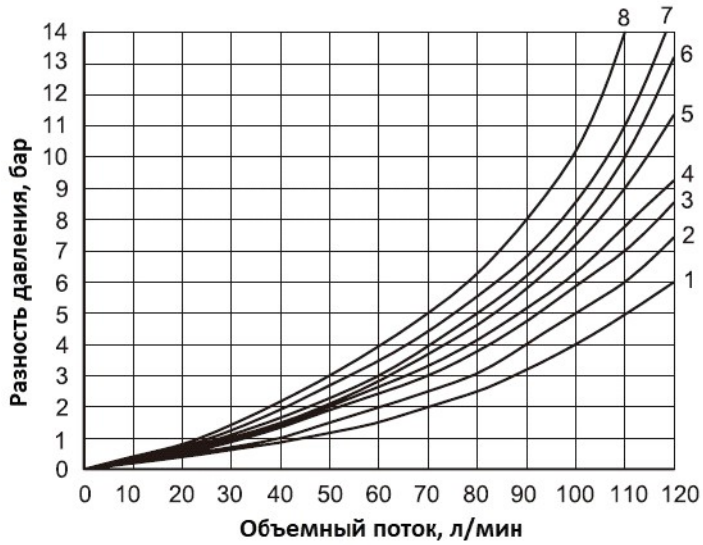

Схема золотника	Позиция золотника			
	P - A	P - B	A - T	B - T
A	4	3	---	---
B	3	4	---	---
C	3	3	4	4
D	3	3	5	5
Y	4	4	6	6
E	2	2	4	4
F	1	2	3	4
G, T	4	4	7	7
H	1	1	5	5
J	2	2	3	3
L	3	3	2	4
M	1	1	4	4
P	3	1	5	5
Q	2	2	2	2
R	3	4	3	---
U	3	3	5	2
V	2	2	3	3
W	2	2	3	3

Графические характеристики (масло HLP46, T=40°C):

Типоразмер 16

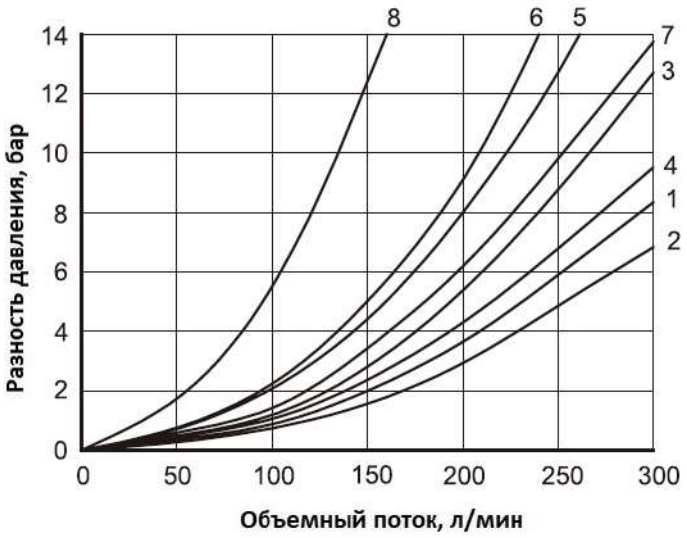

Схема золотника	Позиция золотника				
	P - A	P - B	A - T	B - T	P - T
E, Y, D	1	1	3	3	---
F	2	2	3	3	---
G, T	5	1	3	7	6
H, C, Q	2	2	3	3	---
V, Z	2	2	3	3	---
J, K, L	1	1	3	3	---
M, W	2	2	4	3	---
R	2	2	4	---	---
U	1	1	4	7	---
S	4	4	4	---	8

Типоразмер 22

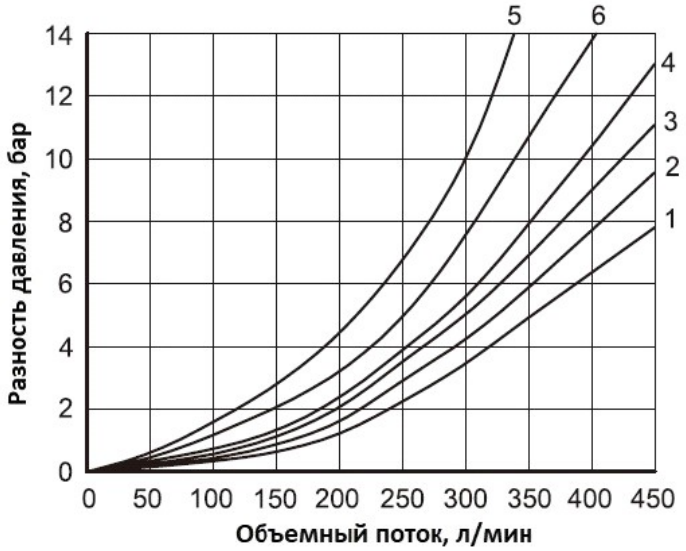

Схема золотника	Позиция золотника					
	P - A	**P - B**	**A - T**	**B - T**	**P - T**	**B - A**
E	2	2	1	4	---	---
F	1	2	1	2	4	---
G	2	2	2	4	6	---
H	2	2	1	3	2	---
J	2	2	1	3	---	---
L	2	2	1	2	---	---
M	2	2	1	4	---	---
P	2	2	1	4	6	---
Q	2	2	1	4	---	---
R	1	2	1	---	---	5
T	2	2	2	4	5	---
U	2	2	1	4	---	---
V	2	2	1	4	---	---
W	2	2	1	3	---	---

Графические характеристики (масло HLP46, T=40°C):

Типоразмер 25

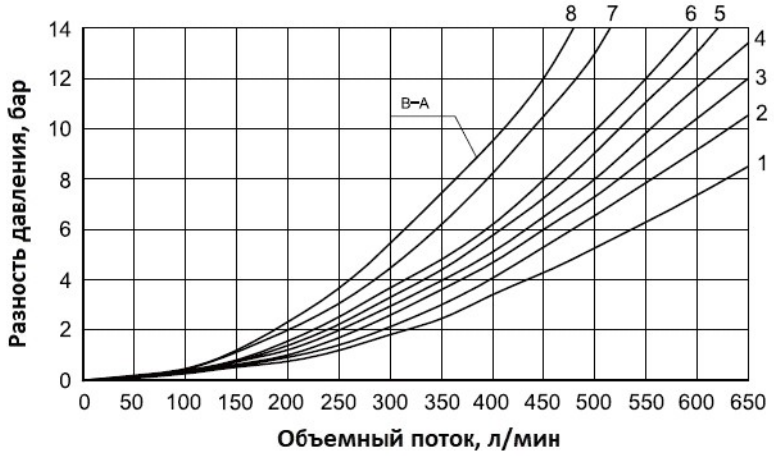

Схема золотника	Позиция золотника			
	P - A	P - B	A - T	B - T
E	1	1	1	3
F	1	4	3	3
G	3	1	2	4
H	4	4	3	4
J, Q	2	2	3	5
L	2	2	3	3
M	4	4	1	4
P	4	1	1	5
R	2	1	1	---
U	4	1	1	6
V	2	4	3	6
W	1	1	1	3
T	3	1	2	4

Типоразмер 32

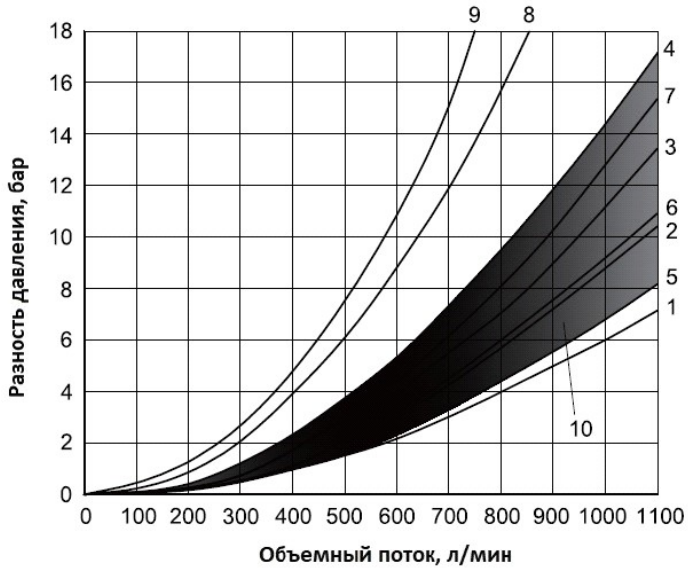

Схема золотника	Позиция золотника					
	P - A	P - B	A - T	B - T	P - T	B - A
E	1	1	2	3	---	---
G, T	6	5	6	7	7	---
R	1	1	2	---	---	4
S	---	---	---	---	9	8
W	1	1	2	3	---	4
Все другие схемы золотника – кривая № 10						

Габаритные размеры, типоразмер 6:

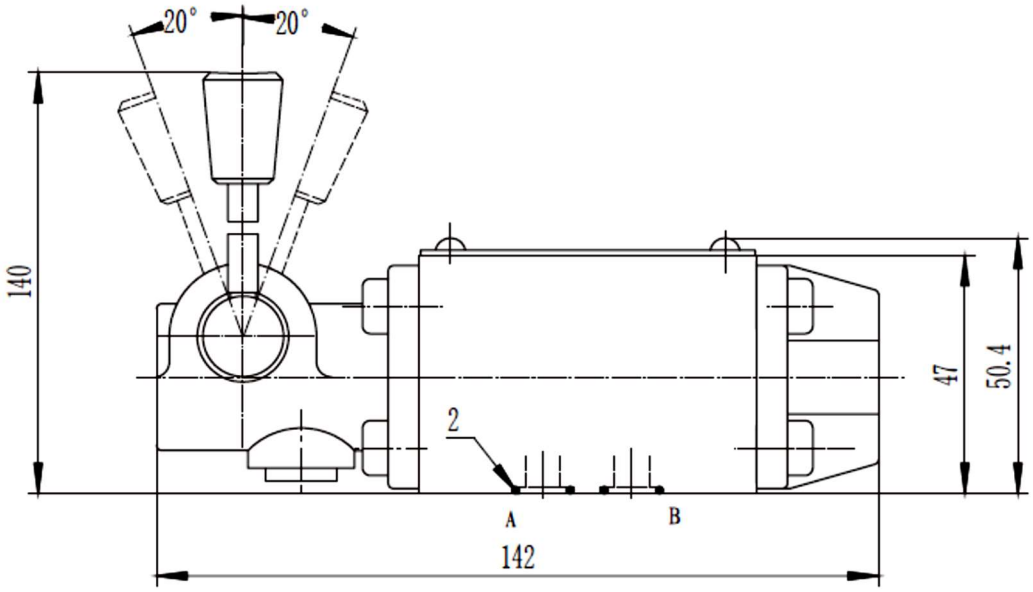

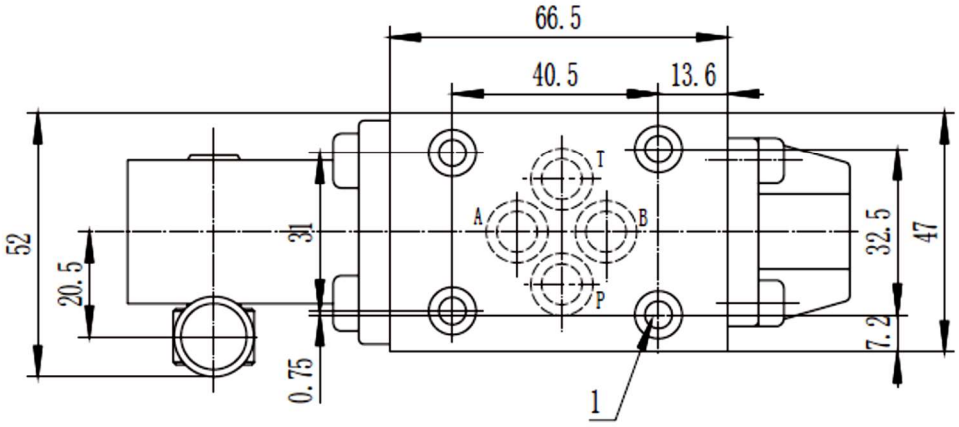

1. Болт с внутренней шестигранной головкой M5x50 -12.9 (4 шт.), момент затяжки – 9.0 Нм;
2. Резиновое кольцо Ø12.3x1.9 (4 шт.);

Габаритные размеры, типоразмер 10:

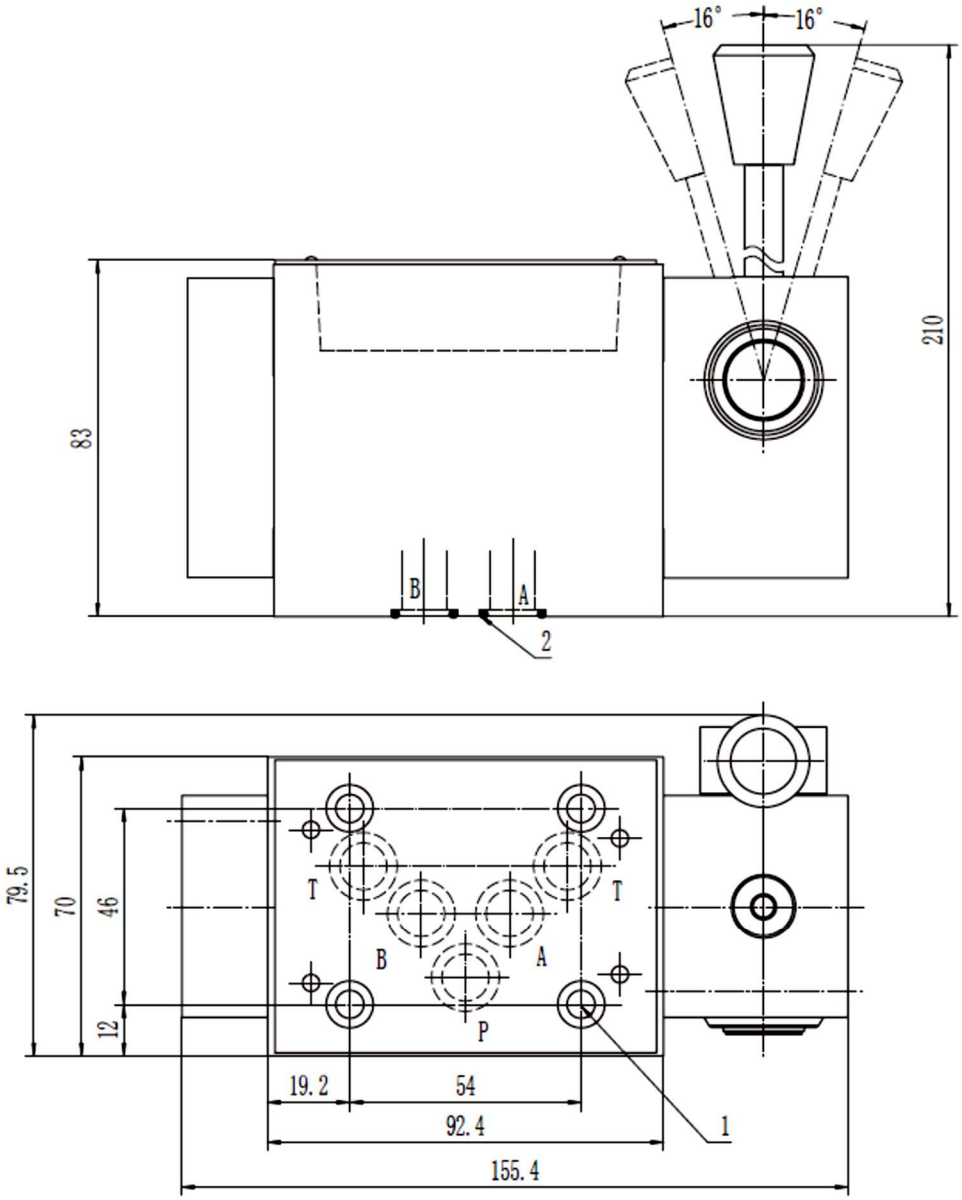

1.Болт с внутренней шестигранной головкой М6х50 -12.9 (4 шт.), момент затяжки – 15.5 Нм;
2.Резиновое кольцо Ø16х1.9 (4 шт.);

Габаритные размеры, типоразмер 16:

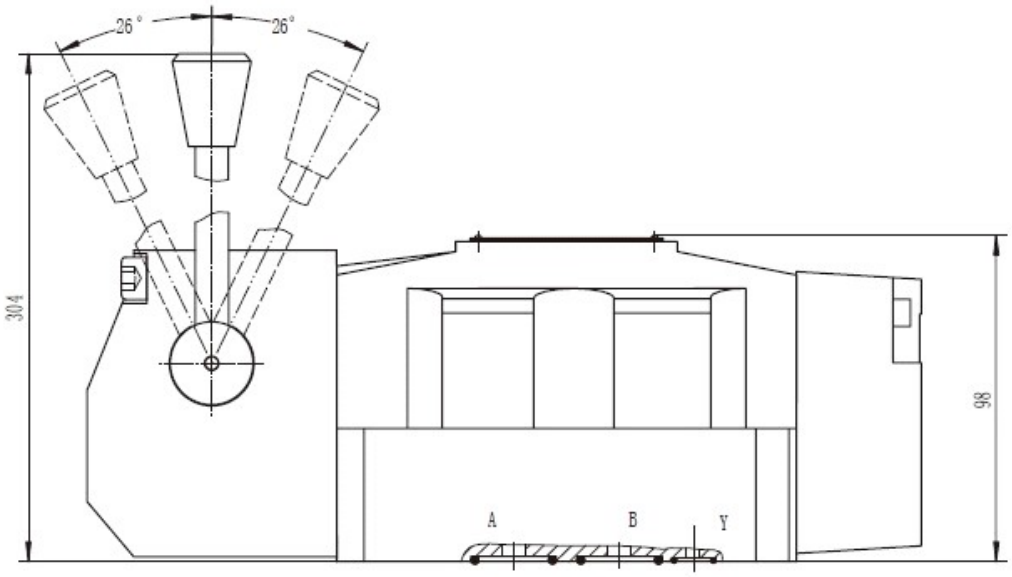

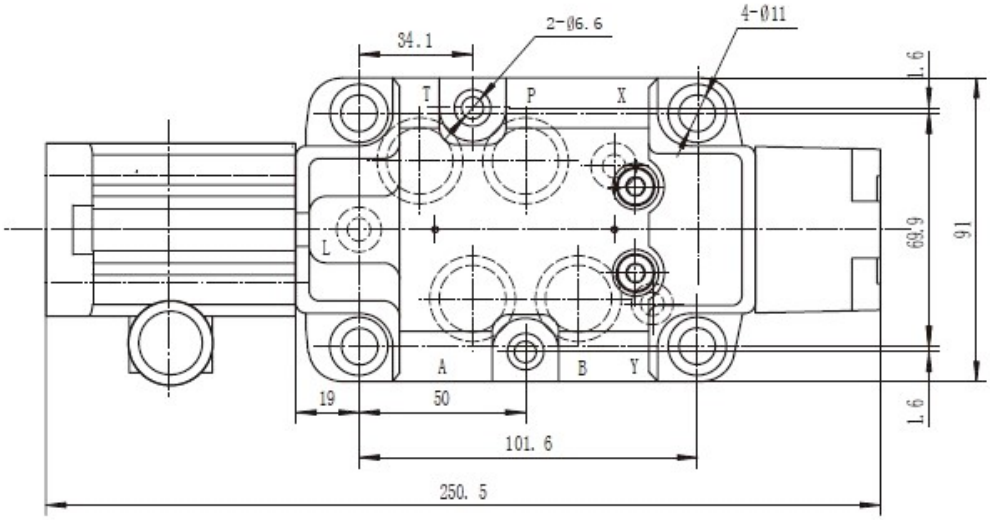

1. Болт с внутренней шестигранной головкой М10х60 -12.9 (4 шт.), момент затяжки – 75 Нм;
2. Болт с внутренней шестигранной головкой М6х60 -12.9 (2 шт.), момент затяжки – 15.5 Нм;
3. Резиновое кольцо P, T, A, B Ø26х2.4 (4 шт.);
4. Резиновое кольцо X, Y, L Ø15х1.9.

Габаритные размеры, типоразмер 22:

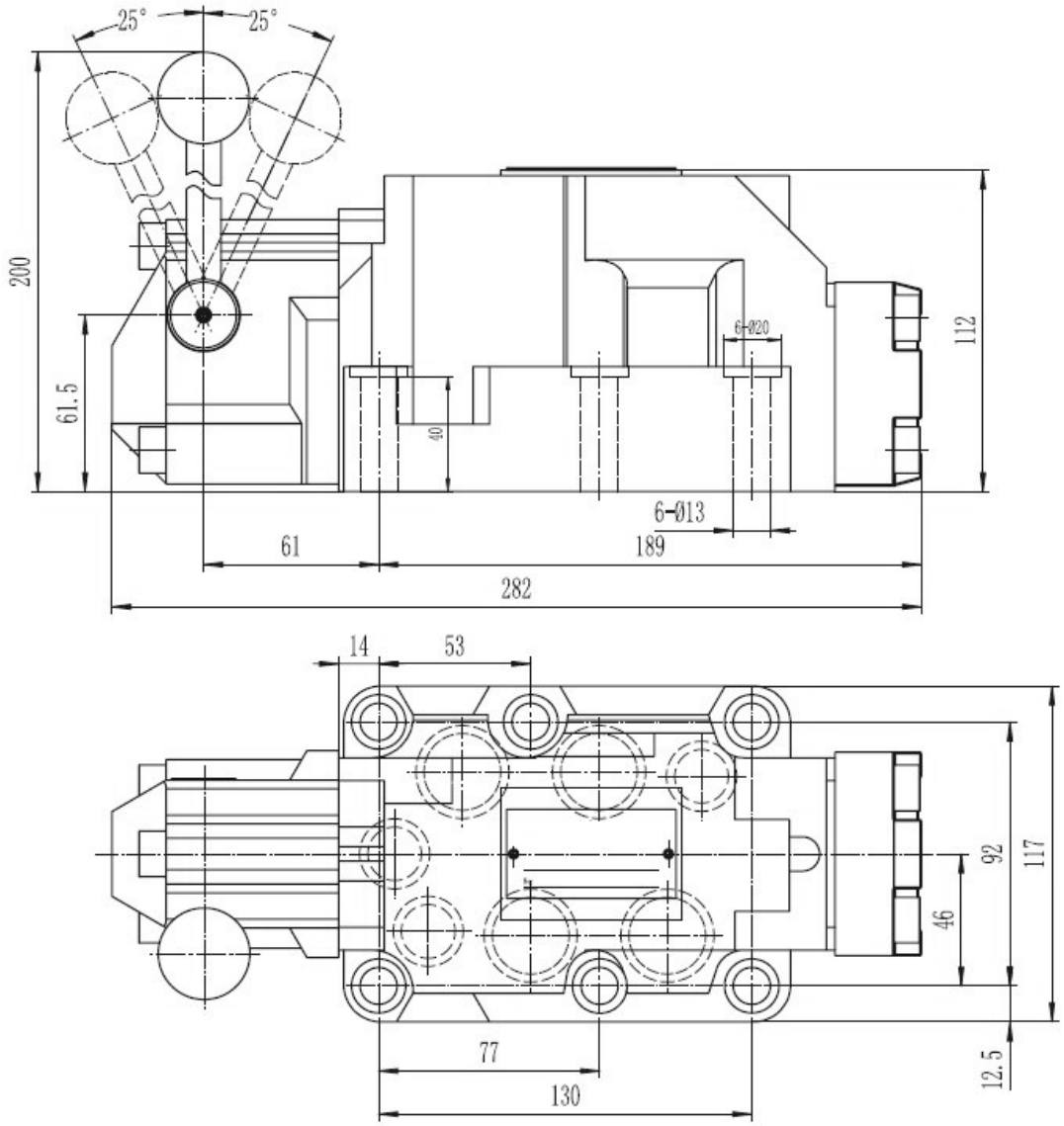

1. Болт с внутренней шестигранной головкой M12x60 -12.9 (6 шт.), момент затяжки – 130 Нм;
2. Резиновое кольцо P, T, A, B Ø31x3.1 (4 шт.);
3. Резиновое кольцо X, Y Ø25x3.1.

Габаритные размеры, типоразмер 25:

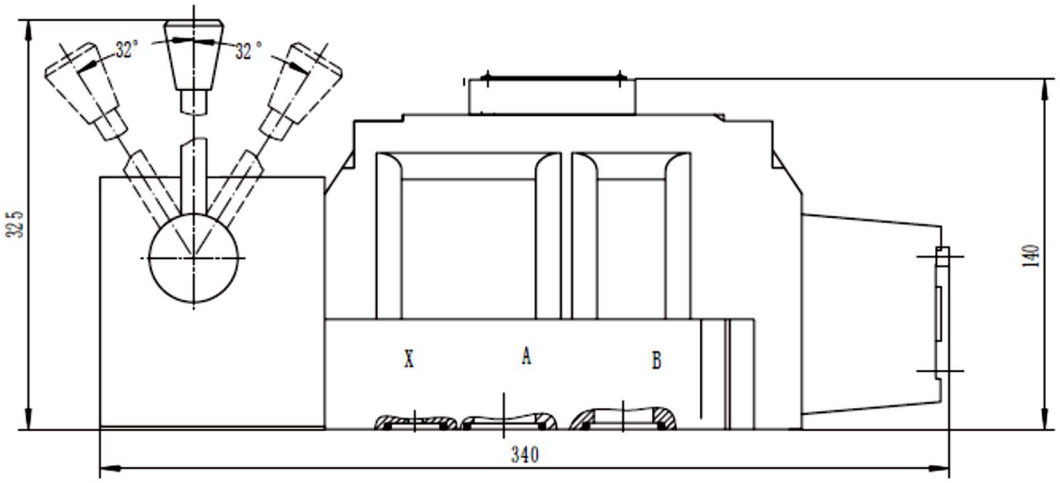

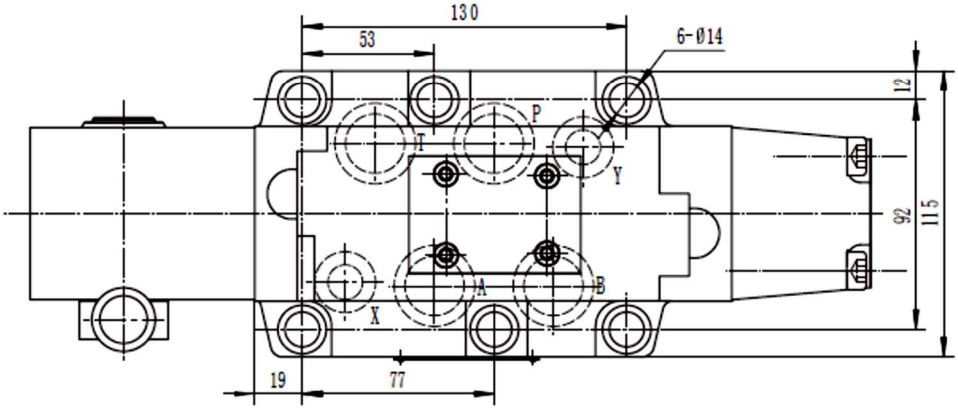

1. Болт с внутренней шестигранной головкой M12x60 -12.9 (6 шт.), момент затяжки – 130 Нм;
2. Резиновое кольцо P, T, A, B Ø31x3.1 (4 шт.);
3. Резиновое кольцо X, Y Ø25x3.1.

Габаритные размеры, типоразмер 32:

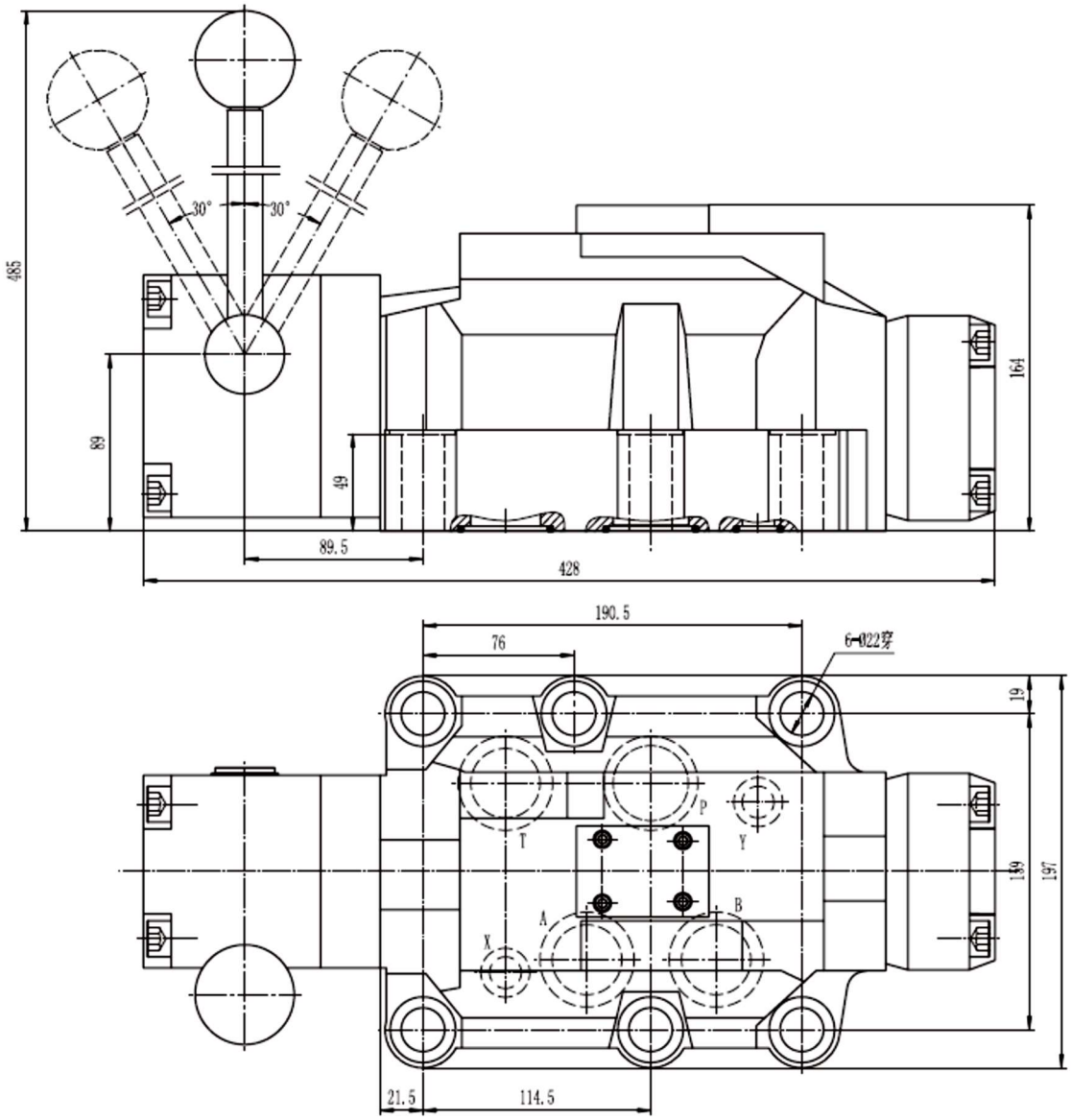

1. Болт с внутренней шестигранной головкой M20x80 -12.9 (6 шт.), момент затяжки – 430 Нм;
2. Резиновое кольцо P, T, A, B Ø42x3 (4 шт.);
3. Резиновое кольцо X, Y Ø18.5x3.1.

Присоединительные размеры:

Типоразмер 10

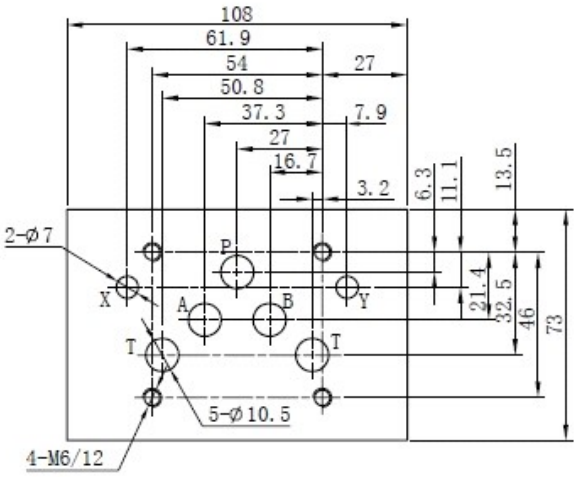

Типоразмер 16

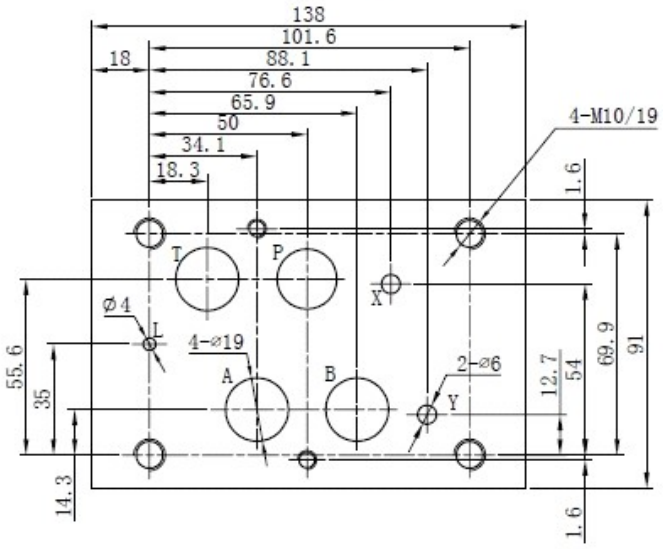

Типоразмер 22/25

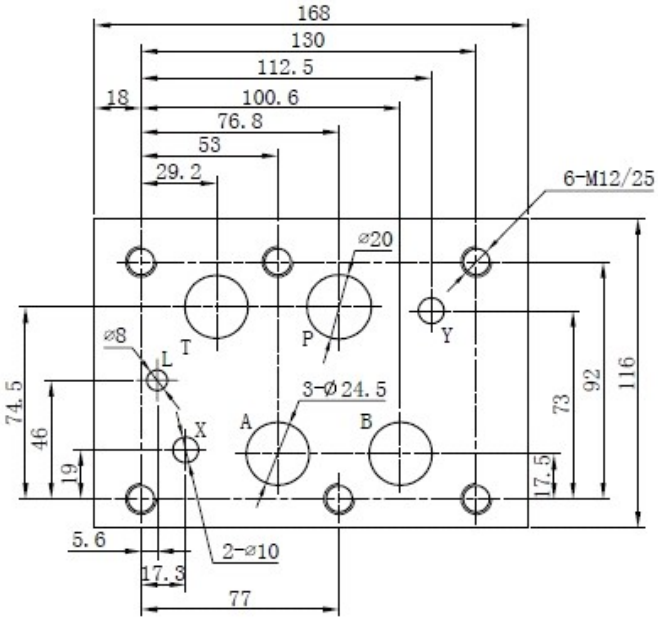
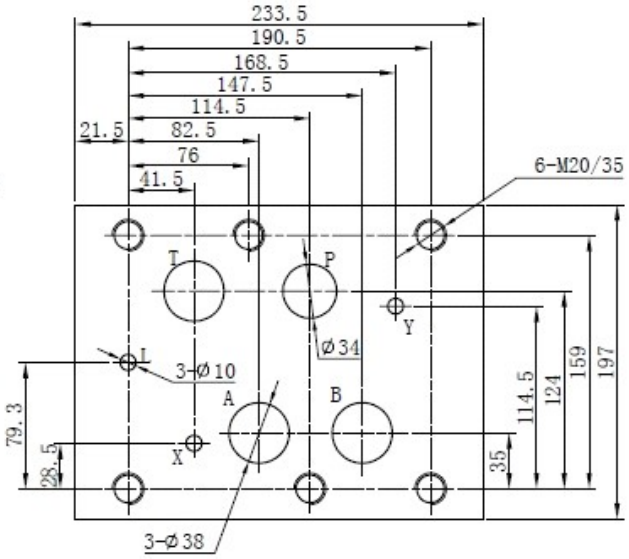
Типоразмер 32